WALLMOUNT ELECTRIC
PRESSURE WASHER

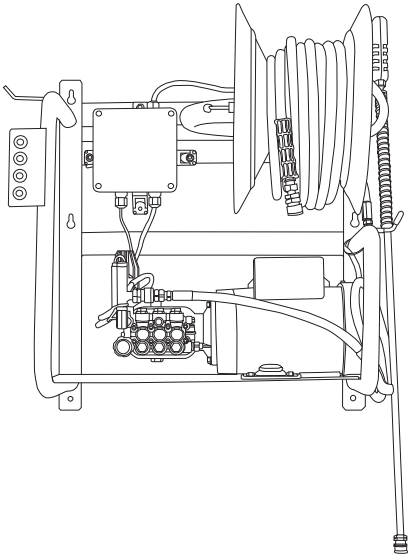

USER MANUAL

BEPOWEREQUIPMENT.COM

Introduction
4 Using the Operators Manual

Product Identification
5 Pressure Washer
5 Engine

Safety
6 Safety Rules
6 Hazard Symbols and Meanings

Electric Washer Components
9 Component Chart

Power Cord Connection
10 Connection Safety

Starting Your Electric Washer
12 How to Start your Pressure Washer

Shutting Down Your Electric Washer
15 How to Shut Down your Pressure Washer

Spray Tips
16 How to Use Spray Tips
16 Change Spray Tips
16 Usage Tips

Using Black Soap Nozzle
17 Apply Detergent

Trouble Shooting
18 Electric Motor Trouble Shooting Chart
18 Pump Trouble Shooting Chart

Storage
19 Winter Storage
19 Long Term Storage
19 Protect Fuel System
19 Storing the Engine
19 Other Storage Tips

Attention: Read through the complete manual prior to the initial use of your pressure washer.

Using the Operator's manual
The operating manual is an important part of your pressure washer. It should be read thoroughly before initial use, and referred to often to make sure adequate safety and service concerns are being addressed.

Reading the owner's manual thoroughly will help avoid any personal injury or damage to your machine. The information in this manual will offer you the most effective tools for cleaning as well as the safest. By knowing how best to operate this machine you will be better positioned to show others who may also operate the unit.

This manual is placed in order starting from the safety requirements to the operating functions of your machine. You can refer back to the manual at any time to help troubleshoot any specific operating functions, so store it with the machine at all times.

Notice
Actual pressure released at the point of discharge may vary by machine due to multiple factors including: Volume of water being fed to the machine by the water source, the inclusion of a chemical injector in the line, or variations in engine performance.

Record Identification Numbers

Pressure Washer
If you need to contact an Authorized Dealer or Customer Service line (1-866-850-6662) for information on servicing, always provide the product model and identification numbers.

You will need to locate the model and serial number for the machine and record the information in the places provided below.

Date of Purchase:
Dealer Name:
Dealer Phone:

Product Identification Numbers
Model Number:
Serial Number:

Engine
Horse Power:

Save these Instructions

Safety Rules

This is the safety alert symbol. It is used to alert you to potential personal injury hazards. Obey all safety messages that follow this symbol to avoid possible injury or death.

The safety alert symbol (⚠) is used with a signal word (DANGER, CAUTION, WARNING), a pictorial and/or a safety message to alert you to hazards.

DANGER indicates a hazard which, if not avoided, will result in death or serious injury.
WARNING indicates a hazard which, if not avoided, could result in death or serious injury.
CAUTION indicates a hazard which, if not avoided, might result in minor or moderate injury.
NOTICE indicates a situation that could result in equipment damage. Follow safety messages to avoid or reduce the risk of injury or death.

Hazard Symbols and Meanings

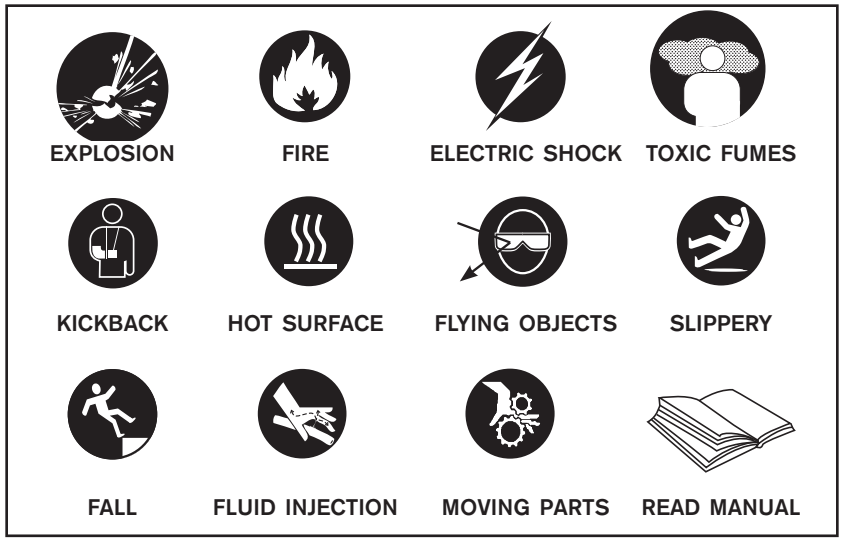

⚠ WARNING

Use of pressure washer can create puddles and slippery surfaces.

Kickback from spray gun can cause you to fall.

- Operate pressure washer from a stable surface.
- The cleaning area should have adequate slopes and drainage to reduce the possibility of a fall due to slippery surfaces.
- Be extremely careful if you must use the pressure washer from a ladder, scaffolding, or any other similar location.
- Firmly grasp spray gun with both hands when using high pressure spray to avoid injury when spray gun kicks back.

⚠ WARNING

Risk of electrocution.

Contact with power source can cause electric shock or burn.

- NEVER spray near power source.

⚠ WARNING

Risk of eye injury.

Spray can splash back or propel dirt and debris.

- Always wear safety goggles when using this equipment or in vicinity of where the equipment is in use.
- NEVER substitute safety glasses for safety goggles.

WARNING

The high pressure stream of water that this equipment produces can cut through skin and its underlying tissues, leading to serious injury and possible amputation.

Spray gun traps high water pressure, even when engine is stopped and water is disconnected, which can cause injury.

- DO NOT allow CHILDREN to operate pressure washer.
- NEVER repair high pressure hose. Replace it.
- NEVER repair leaking connections with sealant of any kind. Replace o-ring or seal.
- NEVER connect high pressure hose directly to nozzle extension.
- Keep high pressure hose connected to pump and spray gun while system is pressurized.
- ALWAYS point spray gun in safe direction and squeeze spray gun trigger to release high pressure every time you stop engine.
- NEVER aim spray gun at people, animals, or plants.
- DO NOT leave spray gun unattended while machine is running.
- NEVER use a spray gun which does not have a trigger lock or trigger guard in place and in working order.
- Always be certain spray gun, nozzles, and accessories are correctly attached.

NOTICE

High pressure spray may damage fragile items including glass.

- DO NOT point spray gun at glass when using red 0° spray tip.
- NEVER aim spray gun at plants.

WARNING

This product can expose you to chemicals including lead, which is known to the State of California to cause cancer and birth defects or other reproductive harm. For more information, go to **www.P65Warnings.ca.gov.** Wash hands after handling.

The following diagram is intended for general reference purposes. Your washer may differ from the unit shown below. For specific model information, spec sheets, and breakdowns, visit:

BEPOWEREQUIPMENT.COM

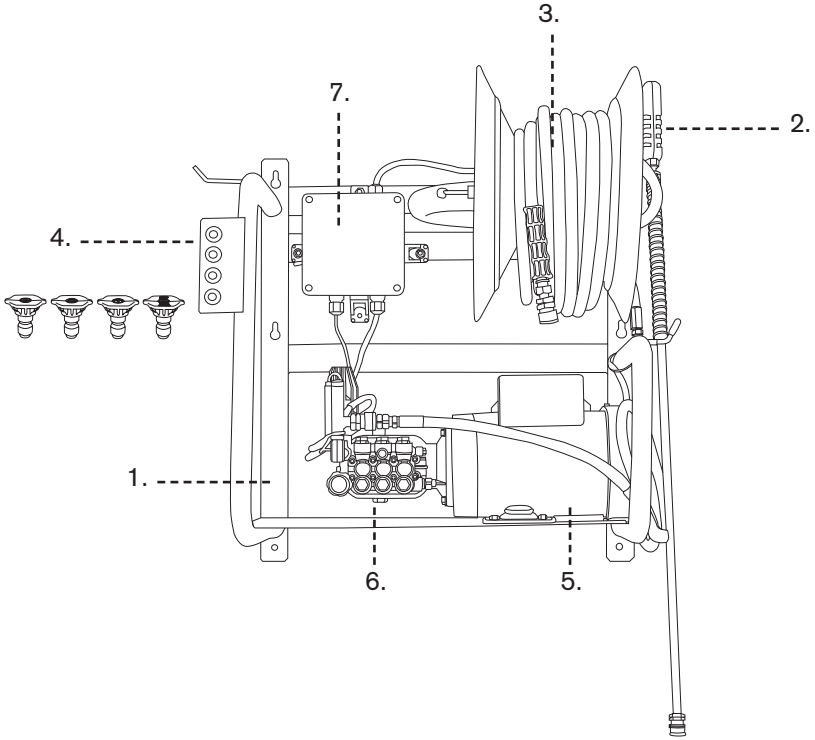

1. Frame/Mounting Bracket
2. Spray Gun
3. High Pressure Hose Reel
4. Quick Connect Nozzles
5. Motor Assembly
6. Pump Assembly
7. Circuit Box/Power Switch

⚠ WARNING	
	Risk of electrocution. This unit must be connected to a properly grounded outlet.
▪ DO NOT use an adapter or remove the third grounding prong. ▪ To reduce the risk of electrocution, keep all connections dry and off the ground. ▪ DO NOT touch plug with wet hands.	

1. Make sure the motor switch is in the “OFF” position.
2. Ensure the electrical supply is identical to the specifications listed on the pressure washer data plate.
3. GROUNDING INSTRUCTIONS: This product must be grounded. If it should malfunction or breakdown, grounding provides a path of least resistance for electric current to reduce the risk of electric shock. This product is equipped with a cord that has an equipment-grounding conductor. The plug must be plugged into an appropriate outlet that is properly installed and grounded in accordance with all local codes and ordinances.
4. DANGER: Improper connection of the equipment-grounding conductor can result in a risk of electrocution. Check with a qualified electrician or service personnel if you are in doubt as to whether the outlet is properly grounded. Do not modify the plug - if it will not fit the outlet, have a proper outlet installed by a qualified electrician. Do not use any type of adaptor with this product.
5. GROUND FAULT CIRCUIT INTERRUPTER PROTECTION: This pressure washer may be provided with a Ground Fault Circuit Interrupter (GFCI) built into the plug or the power supply cord. Test the GFCI each time it is plugged into an outlet according to instructions on the GFCI. DO NOT use the pressure washer if the test fails! The GFCI provides additional protection from the risk of electric shock. Should replacement of the plug or cord become necessary, use only identical replacement parts that include GFCI protection.

POWER CORD CONNECTION

6. WE DO NOT RECOMMEND THE USE OF EXTENSION CORDS. If use of an extension cord is unavoidable, it must be plugged into a GFCI found in circuit boxes or protected receptacles. Use only 3-wire extension cords that have 3-prong grounding-type plugs and 3-pole cord connectors that accept the plug from the product. Use only extension cords that are intended for outdoor use. These extension cords are identified by a marking “Acceptable for use with outdoor appliances; store indoors while not in use.” Use only extension cords that have an electrical rating not less than the rating of the product. Do not use damaged extension cords. Examine extension cord before using and replace if damaged. Do not abuse extension cord and do not pull on any cord to disconnect. Keep cord away from heat and sharp edges. Always connect or disconnect the extension cord from the receptacle before connecting or disconnecting the product from the extension cord.
7. Ensure the area between the pressure washer cord and outlet is kept dry.
8. Insert the male plug into a grounded AC outlet. DO NOT use an adapter OR remove the grounding plug!

STARTING YOUR ELECTRIC WASHER

How to Start Your Pressure Washer

To start your pressure washer for the first time, follow these instructions step-by-step. This starting information also applies if you have let the pressure washer sit idle for at least a day.

1. Plug GFCI into the electrical socket.
2. Connect high pressure hose into pump outlet.
3. Connect garden hose to water inlet on pressure washer pump.

NOTICE
DO NOT run the pump without the water supply connected and turned on.
▪ Damage to equipment resulting from failure to follow this instruction will void warranty.

4. Attach wand extension to spray gun. Tighten by hand.

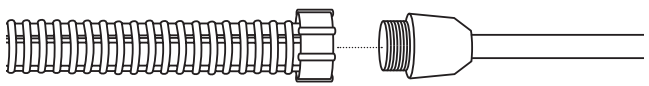

5. Choose desired spray tip. Pull back nozzle extension collar, insert spray tip, and release collar. Tug on spray tip to make sure it is securely in place. See *Spray Tips.*

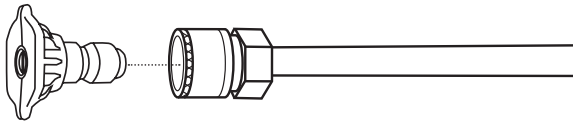

6. Turn water supply all the way on.
7. Pull trigger for 30 seconds to draw water in and release air bubbles.

⚠ WARNING	
	The high pressure stream of water that this equipment produces can cut through skin and its underlying tissues, leading to serious injury and possible amputation.
▪ NEVER connect high pressure hose to nozzle extension. ▪ Keep high pressure hose connected to pump and spray gun while system is pressurized. ▪ Always be certain spray gun, nozzles and accessories are correctly attached.	

8. With trigger pulled, press “ON” button to start motor. Allow 15 seconds for pressure to build.

IMPORTANT: Before starting the pressure washer, be sure you are wearing adequate safety goggles.

⚠ WARNING	
	Risk of eye injury. Spray can splash back or propel objects.
▪ Always wear safety goggles when using this equipment or in vicinity of where equipment is in use. ▪ NEVER substitute safety glasses for safety goggles.	

⚠ WARNING	
	The high pressure stream of water that this equipment produces can cut through skin and its underlying tissues, leading to serious injury and possible amputation. Spray gun traps high water pressure, even when engine is stopped and water is disconnected, which can cause injury.
▪ DO NOT allow CHILDREN to operate pressure washer. ▪ NEVER repair high pressure hose. Replace it. ▪ NEVER repair leaking connections with sealant of any kind. Replace o-ring or seal. ▪ NEVER connect high pressure hose to nozzle extension. ▪ Keep high pressure hose connected to pump and spray gun while system is pressurized. ▪ ALWAYS point spray gun in safe direction and squeeze spray gun trigger, to release high pressure, every time you stop engine. ▪ NEVER aim spray gun at people, animals, or plants. ▪ DO NOT leave spray gun unattended while machine is running. ▪ NEVER use a spray gun which does not have a trigger lock or trigger guard in place and in working order. ▪ ALWAYS be certain spray gun, nozzles and accessories are correctly attached.	

How to Shut Your Pressure Washer Down

1. Press the “OFF” button

2. ALWAYS point spray gun in a safe direction, the squeeze spray gun trigger to release the retained high water pressure.

3. Turn water supply off

4. Remove GFCI from the electrical socket

IMPORTANT: Spray gun traps high water pressure, even when motor is stopped and water is disconnected. Couplings will not release if under pressure.

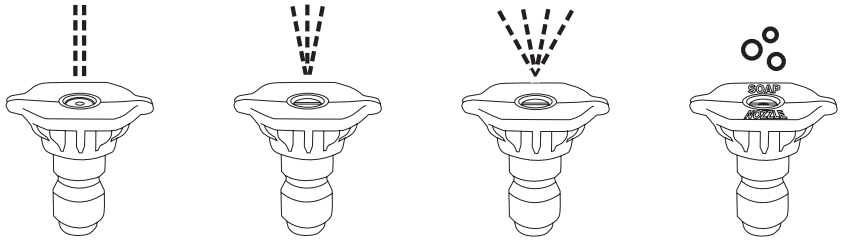

0°
RED

15°
YELLOW

40°
WHITE

soaper
BLACK

How to Use Spray Tips

The quick–connect on the nozzle extension allows you to switch between four different quick connect spray tips. Spray tips can be changed while pressure washer is running once spray gun trigger safety lock is engaged. The spray tips vary, following the patterns shown above.

⚠ WARNING	
	The high pressure stream of water that this equipment produces can cut through skin and its underlying tissues, leading to serious injury and possible amputation.
▪ NEVER exchange spray tips without the trigger safety lock engaged on the spray gun. ▪ DO NOT twist spray tips while spraying.	

Follow these instructions to change spray tips:

1. Pull back collar on quick–connect and pull current spray tip off. Store spray tips in holder provided on the washer or gun (varies by model). Storing nozzles in the designated holder will help prevent debris from clogging the tip.
2. Select desired spray tip:
   - For a gentle rinse, select white 40° spray tip.
   - To scour surface, select yellow 15° or red 0° spray tip.
   - To apply detergent, select black spray tip.
3. Pull back on collar, insert new spray tip and release collar. Tug on spray tip to ensure it is securely in place.

Usage Tips

- For the most effective cleaning, keep spray tip at least 8 to 24 inches away from cleaning surface.
- If the spray tip comes to close to the surface being cleaned, it may become damaged. This is especially true if using the red spray tip.

To apply detergent, follow these steps:

1. Review use of spray tips.
2. Prepare detergent solution as required by job. Instructions can often be found on the detergent bottle.
3. Place small filter end of detergent siphoning tube into detergent container.

NOTE: Make sure the filter is fully submerged in detergent while applying detergent.

THIS WASHER WILL ONLY DRAW SOAP WITH THE BLACK SOAPER NOZZLE. WHITE, RED, AND YELLOW NOZZLE WILL NOT DRAW SOAP.

4. Make sure black spray tip is installed.
5. Ensure garden hose is connected to water inlet. Check that the high pressure hose is connected to spray gun and pump. Turn water on.

NOTICE
You must attach all hoses before you start the engine.
▪ Starting the engine without all the hoses connected and without the water turned ON will damage the pump. ▪ Damage to equipment resulting from failure to follow this instruction will void warranty.

6. Start engine following the instructions in *Starting Your Washer.*
7. Apply detergent to surface, using long, even, overlapping strokes.
8. Allow detergent to “soak in” for 5 minutes before washing and rinsing. Reapply as needed to prevent surface from drying. DO NOT allow detergent to dry on as this can damage the surface.

IMPORTANT: You must flush the detergent siphoning system after each use by placing the filter into a bucket of clean water and running the pressure washer at low pressure for 1-2 minutes.

⚠ CAUTION
Chemicals can cause bodily injury and/or property damage.
▪ NEVER use caustic liquid with pressure washer. ▪ Use ONLY pressure washer safe detergent/soaps. Follow all manufacturers instructions

ELECTRIC MOTOR

Problem	Causes	Correction
Motor will not start and there is no humming sound	1. Not plugged in 2. "RESET" button on GFCI not pushed 3. Circuit breaker has tripped or fuse is blown	1. Plug in 2. Push "RESET" button 3. Reset breaker or replace fuse
Power source circuit continues to trip or blow fuses	1. Too much load already on circuit 2. Extension cord is too long or of improper gauge, causing voltage drop 3. Pump is stuck due to dirt, mineral build up, or ice 4. Motor malfunction	1. Reduce load on circuit and try another compatible amp circuit 2. See section on extension cords 3. Unplug unit. If temp. is below freezing do not use. Thaw in warm area. 4. Take it to your closest Baldor dealer for servicing * All motor servicing to be taken to manufacturer's authorized service outlets

PUMP

Problem	Causes	Correction
No low pressure detergent delivery	1. Using wrong nozzle 2. Siphon hose or filter is plugged	1. Insert black soaper nozzle 2. Unplug siphon hose
Unit does not reach required pressure	1. Restricted or insufficient water supply 2. Unsuitable or worn out nozzle 3. Regulator set too low	1. Check supply hose, faucet and inlet water filter. Must be connected to water source that provides 6GPM 2. Replace nozzle 3. Reset unloader by turning knob (clockwise increases pressure)
Thermal Relief Valve is open and discharging water from side of pump	1. Water temperature is too high 2. Pump has operated more than 3 mins without pulling trigger	1. Use cool water only. 2. Pull trigger at least 30 seconds every 3 mins. Replace Thermal Relief Valve.
Leak in the fittings	1. Water leak in high pressure fittings, hose or gun	1. Use teflon tape or pipe sealant to tighten hose fitting, replace hose or gun **If problem continues, take to your pressure washer dealer
Pump oil is low	1. Normal use consumes oil over time	1. To gauge the oil level, look directly into the sight glass. Oil level should always be at the center dot. Do not overfill replace w/ SAE 30W non detergent mineral oil
Oil is milky in color	1. Seals have worn from use and water has leaked in	1. Bring the unit to your local service center to have the seals replaced.

Winter Storage

NOTICE

You must protect your unit from freezing temperatures.

- Failure to do so will permanently damage your pump and render your unit inoperable.
- Freeze damage is not covered under warranty.

To protect the unit from freezing temperatures:.

1. Use Pump Saver to treat pump. This minimizes freezing damage and lubricates pistons and seals. Contact your local dealer for Pump Saver Solution. To use Pump Saver, make sure the pressure washer is turned off and disconnected from supply water. Read and follow all instructions and warnings given on the Pump Saver container.
2. If pump saver is not available, connect a 3 ft. section of garden hose to water inlet adapter. Pour RV-antifreeze (antifreeze without alcohol) into hose. Pull recoil handle twice. Disconnect 3 ft. hose.
3. Store unit in a clean, dry area (heated area preferred).

Long Term Storage

If you do not plan to use the pressure washer for more than 30 days, you must prepare the motor and pump for long term storage.

Storing the Motor

See the engine operator's manual for instructions on how to properly prepare the engine for storage.

Other Storage Tips

1. Cover unit with a suitable protective cover that does not retain moisture.

⚠ WARNING

Storage covers can be flammable.

- DO NOT place a storage cover over a hot pressure washer.
- Let equipment cool for a sufficient time before placing the cover on the equipment.

2. Store unit in a clean and dry area.

THE POWER YOU NEED.

If you need assistance with the assembly or operation of this Pressure Washer please call

1-866-850-6662

Si vous avez besoin d'assistance avec l'assemblage ou l'opération de ce Laveuses à pression , s'il vous plaît appelez le

1-866-850-6662

THE POWER YOU NEED.

DÉPANNAGE DU MOTEUR ÉLECTRIQUE

Problème	Causes	Solution
Le moteur ne démarre pas et il n'y a aucun son	1. La laveuse n'est pas branchée 2. Le bouton "RESET" sur le GFCI (disjoncteur de fuite à la terre) n'a pas été pressé 3. Le disjoncteur se déclenche ou le fusible à sauté	1. Branchez la laveuse 2. Pressez le bouton "RESET" 3. Réinitialiser le disjoncteur ou remplacer le fusible
Le bloc d'alimentation déclenche sans cesse ou fais sauté les fusibles	1. Trop de charge sur le disjoncteur 2. La corde d'extension est trop longue ou d'une jauge incorrecte, entrainant la tension électrique à baisser 3. La pompe est obstruer du a la saleté, des dépôts de minéraux ou de la glace 4. Mal fonction du moteur	1. Réduire la charge sur le circuit et essayer un autre circuit d'ampérage compatible 2. Vérifier les sections des cordes d'extension 3. Déboucher la machine. Si la température est en dessous du point de congélation n'utilisez pas la machine. Faites la dégeler dans un endroit chaud. 4. Apportez votre machine à votre détaillant Baldor le pus près pour l'entretien. *Tous les services d'entretien doivent être confiés dans un centre de service autorisé du manufacturier

DÉPANNAGE DE LA POMPE

Problème	Causes	Solution
Aucune diffusion de détergent à basse pression	1. Utilisation de la mauvaise buse 2. Le siphon du tuyau ou le filtre est bouché	1. Insérez la buse noire à savon 2. Débouchez le siphon du tuyau
La machine n'atteint pas la pression requise	1. Alimentation d'eau insuffisante ou restreinte 2. Buse inadéquate ou complètement usé 3. Régulateur réglé trop bas	1. Vérifiez l'alimentation du boyau, du robinet et de la prise d'eau. Dois être connecté à une source d'eau procurant 6GPM 2. Remplacez la buse 3. Réinitialisez le dispositif de délestage en tournant la poignée (dans le sens des aiguilles d'une montre pour augmenter la température)
La soupape thermique est ouverte et évacue de l'eau sur le côté de la pompe	1. La température de l'eau est trop haute 2. La pompe est demeurée en marche pendant plus de 3 minutes sans l'activation de la gâchette	1. Utilisez de l'eau froide seulement 2. Pressez sur la gâchette pendant un minimum de 30 secondes à chaque intervalle de 3 minutes
Raccordement qui fuit	1. Fuite d'eau au raccordement, boyau ou pistolet	1. Utilisez un ruban en téflon ou un scellant à tuyau pour resserrer les raccords, remplacer le boyau ou le pistolet Si le problème persiste, apporter le chez votre détaillant de laveuse à pression

Entreposage pour l'Hiver

AVIS

Vous devez protéger votre laveuse contre le gel.

- L'échec de cette instruction endommagera votre pompe de façon permanente et rendras votre appareil inutilisable.
- Les dommages encourus par le froid ne sont pas protéger par la garantie.

Afin de Protéger la Machine du Gel :

1. Utilisez l'antigel "Pump Saver" pour traiter la pompe. Ceci minimise les dommages reliés au gel et lubrifie les pistons et les joints d'étanchéité. Communiquer avec votre détaillant local concernant l'antigel "Pump Saver".
2. Si l'antigel "Pump Saver" n'est pas disponible, relier une section de 3 pieds de tuyau de jardin au raccord d'entrée d'eau. Verser l'antigel RV (antigel sans alcool) dans le boyau d'arrosage. Tirez sur la poignée du démarreur deux fois. Détacher la section de 3 pieds de tuyau de jardin.
3. Entreposer la machine dans un endroit propre, sec (endroit chauffer de préférence).

Entreposage à Long Terme

Si vous ne planifier pas d'utiliser la laveuse a pression dans les 30 prochains jours, vous devez préparer le moteur et la pompe pour un entreposage à long terme.

Entreposer le Moteur

Consulter le manuel d'utilisation du moteur concernant les instructions sur comment préparer correctement le moteur pour l'entreposage.

Autres Conseil d'Entreposage

1. Recouvrir la machine d'une housse de protection adéquate qui ne retient pas l'humidité.

⚠ DANGER

Les housses d'entreposage peuvent être inflammables.

- N'étendez pas la housse sur la laveuse à pression encore chaude.
- Laisser l'équipement refroidir pendant un temps suffisant avant de mettre la housse.

2. Entreposez dans un endroit nettoyer et un endroit sécher.

⚠ ATTENTION

Les jets d'eau à haute pression produite par cette machine peuvent lacérer la peau et ses tissues sous-jacent, concourant de graves blessures et peut-être même l'amputation.

Le pistolet renferme de l'eau sous pression même si le moteur est sous arrêt et que la source d'eau a été déconnectée, ce qui peut entraîner des blessures.

- Ne changer JAMAIS les buses sans avoir verrouiller la gâchette du pistolet à eau.
- NE tourner PAS la buse lorsque vous arroser.

Suivre Ces Instructions pour Changer les Buses :

1. Tirez le collet d'extension vers l'arrière, enlever la buse et relâcher le collet. Rangez la buse sur le soutien fourni sur la poigné. Rangez les buses dans leurs espaces désigné aide à prévenir que des débris bouchent l'embout.
2. Choisir le jet désiré :
   - Pour un rinçage doux choisissez la buse blanche à 40 degrés
   - Pour récurer une surface, choisissez la buse jaune à 15 degrés ou la buse rouge de 0 degré.
   - Pour appliquer du détergent, choisissez la buse noire.
3. Tirez le collet d'extension vers l'arrière, Insérer la nouvelle buse et relâcher le collet. Tirer sur la buse pour vous assurer quelle est fermement en place.

Conseil d'utilisation

- Pour un lavage plus efficace, gardez la buse à une distance d'environ 8 à 24 pouces de la surface.
- Si vous approchez la buse trop près, particulièrement lorsque vous utilisez une buse à haute pression, vous pourriez endommager la surface que vous nettoyez.

Pour appliquer le détergent, suivez ces étapes :

1. Révisez les utilités des buses.
2. Préparez une solution de détergent selon l'emploi requis.
3. Placez l'extrémité du tube siphon muni d'un petit filtre dans le récipient de détergent.

NOTE: Assurez-vous que le filtre est complètement submergé dans la solution lorsque vous verser le détergent.

CETTE LAVEUSE À PRESSION NE PUISERA QUE LE SAVON DE LA BUSE NOIR. LES BUSES : BLANCHE, ROUGE ET JAUNE NE PUISERONT PAS LE SAVON.

4. Assurez-vous que la buse noire est installée.
5. Assurez-vous que le boyau d'arrosage est branché à la source d'eau. Vérifiez à ce que le tuyau à haute pression soit attaché au pistolet et à la pompe. Ouvrir l'eau.

AVIS

Vous devez attacher tous les tuyaux avant de démarrer le moteur.

- Démarrer le moteur sans avoir attaché tous les tuyaux et sans ouvrir l'eau endommagera la pompe.
- Tout dommage à l'équipement résultant d'un échec de suivre ces instructions cancellera la garantie.

6. Démarrez le moteur en suivant les directives *Comment Démarrer Votre Laveuse à Pression*
7. Appliquer le détergent sur la surface, en faisant de longs traits, égaux et en chevauchant les traits.
8. Permettez au détergent d'agir pendant 5 minutes avant de laver et rincer. Réappliquez au besoin pour prévenir la surface de sécher. NE permettez PAS au détergent de sécher sur la surface.

IMPORTANT: Vous devez vider le système de siphonage de détergent après chaque utilisation en plaçant le filtre dans une chaudière d'eau propre, ensuite utiliser la machine à basse pression pendant 1 à 2 minutes.

⚠ AVERTISSEMENT

Les produits chimiques peuvent causer des blessures corporelles et/ou des dommages matériels.

- N'utiliser JAMAIS de liquide corrosif avec la laveuse à pression.
- N'utilisez que des détergent/savons approprié pour votre laveuse à pression. Suivez toutes les instructions du manufacturier.

⚠ ATTENTION

Les jets d'eau à haute pression produite par cette machine peuvent lacérer la peau et ses tissues sous-jacent, concourant de graves blessures et peut-être même l'amputation.

Le pistolet renferme de l'eau sous pression même si le moteur est sous arrêt et que la source d'eau a été déconnectée, ce qui peut entraîner des blessures.

- Ne laissez pas un enfant utiliser la machine.
- Ne jamais tenter de réparer un boyau à haute pression, remplacez-le.
- Ne jamais réparer une connections qui fuit avec un scellant peut im porte la sorte. Remplacez le joint torique ou le joint d'étanchéité.
- Ne branchez jamais le boyau à haute pression à une extension pour la buse.
- Gardez le boyau branché à la pompe et au pistolet lorsque la machine est sous pression.
- Pointez le pistolet dans une direction sécuritaire en tout temps et presser la gâchette pour relâcher la pression à chaque fois que vous arrêter le moteur
- Ne pointez jamais le pistolet directement sur une personne, un animal ou une plante.

Comment Arrêter Votre Laveuse à Pression

1. Tourner l'interrupteur du moteur à "OFF".
2. Pointez le pistolet dans une direction sécuritaire en tout temps et presser la gâchette pour relâcher la pression restante.
3. Arrêter le robinet d'eau.
4. Débranchez l'appareil de la prise GFCI.

IMPORTANT: Le pistolet renferme de l'eau sous pression même si le moteur est sous arrêt et que la source d'eau a été déconnectée. Les raccords ne se desserreront pas si sous-pression.

⚠ ATTENTION

Les jets d'eau à haute pression produite par cette machine peuvent lacérer la peau et ses tissues sous-jacent, concourant de graves blessures et peut-être même l'amputation.

Le pistolet renferme de l'eau sous pression même si le moteur est sous arrêt et que la source d'eau a été déconnectée, ce qui peut entraîner des blessures.

- Gardez le boyau branché à la pompe et au pistolet lorsque la machine est sous pression.
- Pointez le pistolet dans une direction sécuritaire en tout temps et presser la gâchette pour relâcher la pression à chaque fois que vous arrêter le moteur.

Pour rendre l'unité portable

1. Débranchez le tuyau de savon de l'unité.
2. Dévissez 3 crochets J
3. Retirez le tuyau raccordé au dévidoir de la sortie de la pompe haute pression de la pompe.
4. Dévissez la longueur du tuyau haute pression de 45 'du dévidoir et reconnectez-le à la pompe.

Buses de Pulvérisation

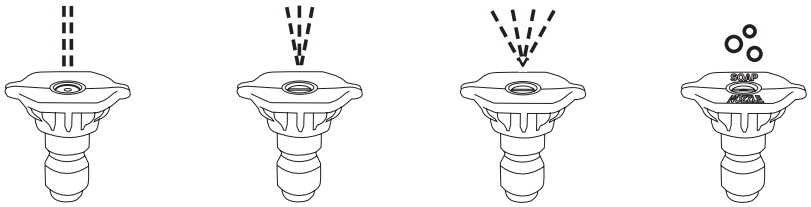

Comment Utiliser Les Buses

Le raccord à branchement rapide sur à l'embout de la buse vous permet d'inter changer quatre buses de pulvérisation différentes. Les buses peuvent être changées lorsque la laveuse à pression est en marche après avoir engagé le verrou de sécurité sur la gâchette. Les buses font varier les jets tel que démontré ci-dessus.

Comment Démarrer Votre Laveuse à Pression.
Suivez ces instructions étapes par étape afin de démarrer votre laveuse à pression pour la première fois. Ces informations de démarrage s'appliquent également si vous n'avez pas utilisé la laveuse à pression pendant plus d'une journée.

1. Placez la laveuse à pression près d'une source d'eau extérieur capable d'alimenter un débit minimum de pression de 3.8 gallons par minute et pas moins de 20 PSI à la sortie de votre tuyau de jardin. NE siphonner PAS l'approvisionnement en eau.
2. Assurez-vous que l'appareil est au niveau.
3. Brancher le tuyau de jardin sur l'entrée d'eau de la laveuse à pression.

AVIS
NE faites PAS fonctionner la pompe sans avoir branché et ouverte l'eau courante.
▪ Tout dommage à l'équipement résultant d'un échec à suivre ces instructions cancellera la garantie.

4. Attacher la tige au pistolet a eau. Resserrez à la main.

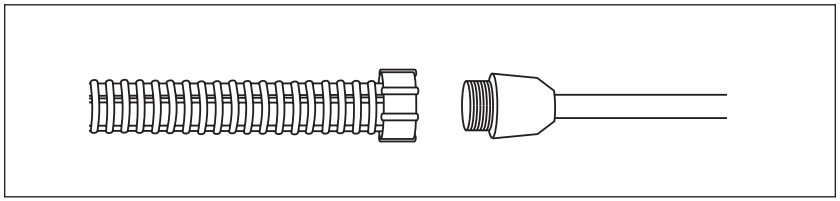

5. Choisissez la buse désirée, tirez le collet d'extension vers l'arrière, Insérer la buse et relâcher le collet. Tirer sur la buse pour vous assurer quelle est fermement en place. Voir Comment utiliser les buses.

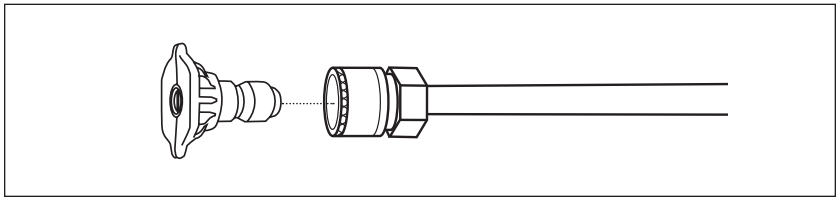

6. Ouvrir le robinet d'eau.
7. Pointez le pistolet dans une direction sécuritaire et appuyez sur la gâchette pour vider la pompe d'air et de débris. Faites cela durant au moins 30 secondes.

⚠ ATTENTION	
	Les jets d'eau à haute pression produit par cette machine peuvent lacérer la peau et ses tissues sous-jacent, convergent en de grave blessure et peut être même l'amputation.
▪ NE JAMAIS brancher le boyau à haute pression à la tige d'extension. ▪ Gardez le tuyau à haute pression branché à la pompe et au pistolet à eau lorsque le système est sous pression. ▪ Soyez toujours certain que le pistolet à eau, les buses et accessoires sont branchés correctement.	

8. Pour démarrer la machine, trouver l'interrupteur du moteur sur le coté du moteur, et mettre en position ON.

IMPORTANT: Avant de démarrer la laveuse à pression, assurez-vous de porter des lunettes de protection étanche adéquates.

⚠ ATTENTION	
	Risque de blessure aux yeux. Le jet peut ricocher ou projeter des objets.
▪ Portez des lunettes de protection étanche en tout temps lorsque vous utilisez cette machine ou lorsque vous vous trouvez a proximité de l'équipement en marche. ▪ Avant de démarrer la laveuse à pression, assurer vous de porter des lunettes de protection étanche adéquate. ▪ NE remplacez jamais des lunettes de protection étanche contre de simple lunette de sécurité.	

⚠ ATTENTION	
	Risque d'électrocution Cet appareil doit être branché a une prise munie d'un disjoncteur de fuite à la terre.
▪ N'utilisez PAS un adaptateur et n'enlever pas la tige de mise à la terre. ▪ Pour réduire le risque d'électrocution, gardez toutes les connexions au sec et ne les laisser pas toucher le sol. ▪ NE toucher PAS à la prise si vos mains sont mouillées.	

1. Soyez certain que l'interrupteur du moteur est à « OFF ».
2. Assurez-vous que votre équipement électrique est identique aux spécifications inscrites sur la plaque d'information de la laveuse à pression.
3. Instruction de mise à la terre : Ce produit doit être mis à la terre. Si il devait y avoir une mal fonction ou une brisure, le circuit de la mise en terre assure un chemin avec moins de résistance pour le courant électrique en réduisant le risque de choque électrique. Ce produit est équipé d'un cordon incluant un conducteur pour la mise à la terre. La prise doit être branchée dans une prise de courant qui est proprement installé et mis-à-terre selon les lois et les codes locaux.
4. DANGER : Un mauvais branchement du conducteur de mise-à-terre peut résulter en un risque d'électrocution. Vérifiez avec un électricien qualifié ou un personnel de service si vous doutez que la prise est mise-à-terre correctement. Ne modifier pas le connecteur – S'il ne s'ajuste pas dans la prise, faites installer la prise appropriée par un électricien qualifié. N'utilisez aucun adaptateur avec ce produit peut importe la sorte.
5. Disjoncteur de fuite à la Terre : Cette laveuse à pression peut être manufacturé avec un disjoncteur de fuite à la Terre (GFCI) intégré au connecteur ou au bloc d'alimentation, testez le GFIC chaque fois qu'il est branché à une prise suivant les instructions inscrite sur le disjoncteur de fuite à la Terre. N'utilisez PAS la laveuse à pression si le test échoue! Le GFCI assure une protection supplémentaire contre les risques de choques électriques. Si il devient nécessaire de rem placement le connecteur ou le cordon, n'utilisez que des pièces identiques qui incluent le GFCI.

CONNEXION DU CORDON D'ALIMENTATION

6. NOUS NE RECOMMANDONS PAS L'UTILISATION DE CORDES D'EXTENSION. Si l'utilisation d'une corde d'extension est inévitable, elle doit être branchée dans un GFCI trouvé dans une boite de circuit ou un réceptacle protégé. Utilisez seulement des cordes d'extension à 3 fils qui sont muni de disjoncteur de mise-à-terre à 3 tiges et de connecteurs à 3 pôles qui sont compatible avec l'appareil. Utilisez les cordes d'extension à l'extérieur seulement. Ces câbles d'extensions sont identifié avec l'identification « Convenable d'utilisation avec des appareils d'extérieur; entreposer à l'intérieur lorsque non utilisé ». Utilisez seulement des extensions possédant un classement électrique équivalent à celui du produit. Ne pas utiliser d'extension endommagée. Examinez la corde d'extension avant usage et remplacé la si elle est endommagée. Ne pas mettre à l'épreuve la corde d'extension et ne tirer pas sur aucun la cordon pour débrancher. Gardez la corde loin de la chaleur et des rebords tranchants. Brancher et débrancher toujours la corde d'extension à partir de la prise de courant avant de brancher ou débrancher l'appareil de la corde d'extension.
7. Assurez-vous que l'espace entre la corde de la laveuse à pression et la prise de courant demeure au sec.
8. Insérez la prise male dans une prise de mise-à-terre à courant alternatif. NE PAS utiliser un adaptateur ou retirer la prise de

⚠ ATTENTION

Les jets d'eau à haute pression produite par cette machine peuvent lacérer la peau et ses tissues sous-jacent, convergent en de grave blessure et peut être même l'amputation.

Le pistolet renferme de l'eau sous pression même si le moteur est sous arrêt et que la source d'eau a été déconnectée, ce qui peut entraîner des blessures.

- Ne laissez pas un enfant utiliser la machine.
- Ne jamais tenter de réparer un boyau à haute pression, remplacez-le.
- Ne jamais réparer une connections qui fuit avec un scellant peut im porte la sorte. Remplacez le joint torique ou le joint d'étanchéité.
- Ne branchez jamais le boyau a haute pression à une extension pour la buse.
- Gardez le boyau branché à la pompe et au pistolet lorsque la machine est sous pression.
- Pointez le pistolet dans une direction sécuritaire en tout temps et presser la gâchette pour relâcher la pression à chaque fois que vous arrêter le moteur.
- Ne pointez jamais le pistolet directement sur une personne, un animal ou une plante.
- Ne bloquez pas le pistolet dans une position ouverte.
- Ne laissez jamais le pistolet sans surveillance lorsque la machine est en marche.
- Ne jamais utiliser un pistolet qui n'a pas de verrou pour la gâchette en bonne et due forme.
- Soyez toujours certains que votre pistolet, vos buses ou autres accessoire sont fixé correctement.

AVIS

Une haute pression peut endommager des objets délicats incluant des lunettes de sécurité.

- NE pointez pas le pistolet en direction d'un vitre/verre lorsque vous utilisez la buse rouge de 0°.
- Ne visez jamais les plantes avec le pistolet.

Lisez le manuel d'instruction et les règles de sécurité avant d'utiliser votre laveuse à pression.

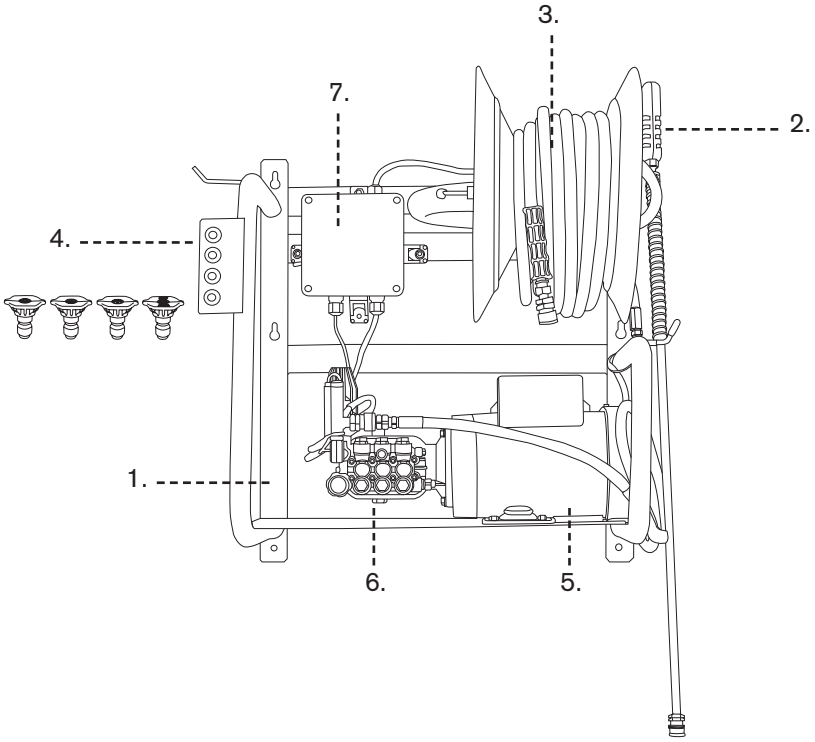

1. Cadre / support de montage
2. Pistolet
3. Dévidoir de tuyau haute pression
4. Buses à connexion rapide
5. Assemblée du moteur
6. Ensemble de pompe
7. Circuit Box / Interrupteur d'alimentation

Préserver ces Instructions

Règles de Sécurité

Voici le symbole d'alerte de sécurité. Il est utilisé pour vous prévenir de risques potentiels de blessure corporelle. Observer toutes les consignes de sécurité suivant ce symbole afin d'éviter des blessures éventuels ou la mort.

Le symbole d'alerte de sécurité (⚠) est utilisé avec un mot d'alerte (Danger, Avertissement, Attention), une illustration et/ou un message de sécurité pour vous avertir de danger.

DANGER est utilisé avec un mot d'alerte (Danger, Avertissement, Attention), une illustration et/ou un message de sécurité pour vous avertir de danger.

AVERTISSEMENT indique un risque pouvant entraîner de grave blessure voir la mort s'il n'est pas éviter.

AVERTISSEMENT indique un risque qui pourrait entraîner des blessures moyennes à mineur s'il n'est pas évité.

AVIS indique une situation qui pourrait résulter en des bris matériels. Veuillez suivre les messages de sécurité afin d'éviter ou de réduire les dangers potentielle de blessure ou de mort.

Symboles de Danger et Leurs Significations

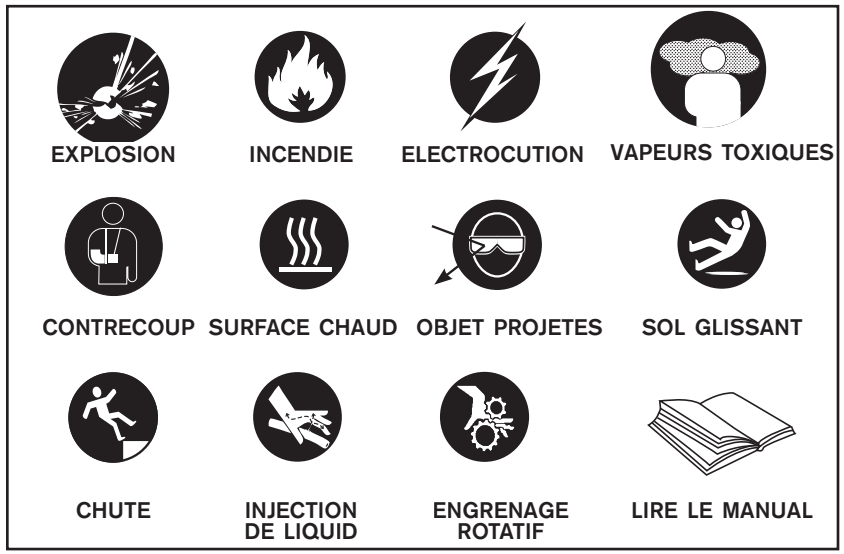

⚠ ATTENTION

L'emploi d'une laveuse à pression peut créer des flaques et des surfaces glissantes.

Le contrecoup du pistolet de pulvérisation peut vous faire chuter.

- Utilisez la laveuse à pression sur une surface ferme.
- La zone de lavage devrait posséder des inclinaisons adéquates et un drainage pour réduire la possibilité de chute due aux surfaces glissante.
- Soyez extrêmement prudent si vous devez utiliser votre laveuse à pression à partir d'une échelle, d'un échafaud, ou tout autre endroit similaire.
- Tenez fermement le pistolet d'arrosage à l'aide de vos deux mains lorsque vous utilisez un jet à haute pression afin d'éviter des blessures entraînés par un contrecoup du pistolet.

⚠ ATTENTION

Risque d'électrocution

Le contact avec un bloc d'alimentation peut entraîner des chocs électriques ou des brûlures.

- N'arrosez jamais près d'une source d'électricité.

⚠ ATTENTION

Risque de blessure aux yeux.

Le jet peut ricocher ou projeter des objets.

- Portez des lunettes de protection étanche en tout temps lorsque vous utilisez cette machine ou lorsque vous vous trouvez a proximité de l'équipement en marche.
- Avant de démarrer la laveuse a pression, assurer vous de porter des lunettes de protection étanche adéquate.
- NE remplacez jamais des lunettes de protection étanche contre de simple lunette de sécurité.

Attention: Lisez le manuel d'instruction en entier avant l'utilisation initial de votre laveuse à pression.

Mode d'Emploi du Manuel d'Utilisation
Le manuel d'utilisation est une partie importante de votre laveuse à pression et devrais être lu consciencieusement avant l'utilisation initial. Utiliser de cet outil de référence aussi souvent que nécessaire pour s'assurer d'une sécurité adéquate et d'une prise en compte de toutes vos préoccupations.
La lecture en profondeur du manuel d'utilisation vous aidera à éviter toute blessure corporelle ou bris matériel. L'information dans ce manuel vous offriras les outils les plus sécuritaire et effectif afin de nettoyer votre machine. En connaissant la meilleure façon d'utiliser cette machine vous serez également mieux disposer à montrer aux autres comment utiliser cet appareil.
Ce manuel contient des informations concernant la série complète de laveuse à pression et vous guideras en commencent par la sécurité jusqu'au fonctionnement de votre machine. Vous pouvez vous référer au manuel en toute circonstance pour vous aider à déterminer certaine fonction d'utilisation spécifique, ranger le avec la machine en tout temps.

Avis
La décharge de la pression actuelle au point de vidange peut varier pour chaque machine selon différent facteurs incluant : la quantité d'eau passant par la machine en provenance de la source, l'ajout d'un injecteur Chimique en bout de ligne, ou une variation dans la performance du moteur.

Identification des Produits

Laveuse à Pression
Fournissez en tout temps le numéro de modèle du produit et le numéro d'identification, si vous devez contacter un détaillant autorisé ou la ligne de service au consommateur concernant des informations sur l'entretien.

Vous devrez repérer le numéro de série et le modèle de la machine et inscrire l'information dans l'espace approprié ci-dessous. .

Date de l'achat :

Nom du détaillant :

Numéro de téléphone du détaillant :

Numéros d'Identification du Produit

Numéro de Modèle :

Numéro de Série :

Moteur

Puissance en chevaux-vapeur :

Introduction
4 Mode d'emploi du manuel d'utilisation

Identification des Produits
5 Laveuse à pression
5 Moteur

Safety
6 Règles de sécurité
6 Symbole de danger et signification

Composantes d'une Laveuse à Pression Électrique
9 Description des pièces

Connexion du Cordon d'Alimentation
10 Connexions sécuritaires

Démarrage de la Laveuse à Pression
12 Comment démarrer votre laveuse à pressioner

Arrêt de la Laveuse à Pression
14 Comment arrêter votre laveuse à pression

Buses de Pulvérisation
15 Comment utiliser les buses
16 Changer les buses
16 Conseil d'utilisation

Utilisation de la Buse Noire à Savon
17 Injection du détergent

Dépannage
18 Charte de dépannage du moteur électrique
18 Charte de dépannage de la pompe

Entreposage
19 Entreposage pour l'hiver
19 Entreposage à long terme
19 Entreposer le moteur
19 Autres conseils d'entreposage

LAVEUSES À PRESSION ÉLECTRIQUES AVEC SUPPORT MURAL

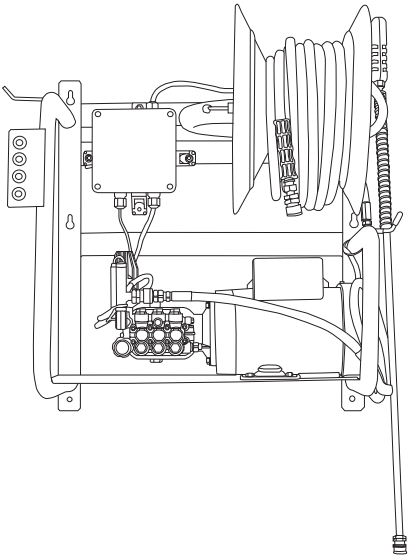

MANUEL D'UTILISATION

BEPOWEREQUIPMENT.COM