KÄRCHER

K 4 Power Control

English	3
Français	18
Español	33

59785690 (10/21)

Contents

KÄRCHER Home & Garden App 2
Customer Service 3
SAFETY INSTRUCTIONS 3
Owner/User Responsibility..... 6
Intended use 6
Accessories and spare parts..... 6
Scope of delivery 6
Description of the device..... 7
Safety devices..... 8
Installation..... 9
Initial startup..... 10
Operation 11
Transport..... 13
Storage 14
Care and service..... 14
Troubleshooting guide..... 15
Technical data 16

READ ALL INSTRUCTIONS BEFORE USING THIS PRODUCT

SAVE THESE INSTRUCTIONS

KÄRCHER Home & Garden App

The KÄRCHER Home & Garden App contains:

- Information on installation and initial startup
- Information on the areas of application
- Tips & tricks
- FAQ with detailed troubleshooting guide
- Connection to the KÄRCHER Service Center

The App can be downloaded here:

GET IT ON Google Play

Download on the App Store

Trademark

- Google Play™ and Android™ are trademarks or registered trademarks of Google Inc.
- Apple® and App store® are trademarks or registered trademarks of Apple Inc.

Customer Service

Registration

Your device must be registered in order to help with any questions or issues that you have. You can register your device at **www.karcher-register.com** if located in the U.S.A., **www.karcher/ca** if located in Canada, or **www.karcher.com/mx** if located in Mexico.

Warranty

In the case of a warranty claim, you can contact customer support. Please see the contact information listed below for either the USA, Canada, or Mexico. You MUST provide your proof of purchase in order to file a warranty claim either via email, phone, or fax.

USA Customer Service

You can contact our Customer Service department by phone at **1-800-537-4129** or via the website at **www.karcher.com/us**.

Canada Customer Service

You can contact our Customer Service department by phone at **1-800-465-4980** or via the website at **www.karcher.com/ca**.

Mexico Customer Service

You can contact our Customer Service department by phone at **01-800-024-13-13** or via the website at **www.karcher.com/mx**.

SAFETY INSTRUCTIONS

Hazard levels

⚠ DANGER

- Indication of an imminent threat of danger that will lead to severe injuries or even death.

⚠ WARNING

- Indication of a potentially dangerous situation that may lead to severe injuries or even death.

⚠ CAUTION

- Indication of a potentially dangerous situation that may lead to minor injuries.

ATTENTION

- Indication of a potentially dangerous situation that may lead to damage to property.

IMPORTANT SAFETY INSTRUCTIONS

Observe all basic precautions when using the device, including the following:

⚠ DANGER

- Risk of asphyxiation. Keep packaging film out of the reach of children.
- Operation in explosive atmospheres is prohibited.

⚠ WARNING

- Read all safety warnings and instructions.
- Failure to follow the warnings and instructions may result in electric shock, fire and/or serious injury.
- To reduce the risk of injury, close supervision is necessary when a product is used near children.
- Know how to stop the product and bleed pressures quickly. Be thoroughly familiar with the controls.

- Stay alert, watch what you are doing and use common sense when operating the device. Do not operate the device while you are tired or under influence of drugs, alcohol or medication. A moment of inattention while operating the device may result in serious personal injury.
- Keep children and bystanders away while operating the device. Distractions can cause you to lose control.
- Do not overreach. Keep proper footing and balance at all times. This enables better control of the product in unexpected situations.
- Maintain the device and accessories. Check for misalignment or binding of moving parts, breakage of parts and any other condition that may affect the device's operation. If damaged, have the device repaired before use. Many accidents are caused by poorly maintained devices.
- This product is provided with a Ground Fault Circuit Interrupter built into the power cord plug. If replacement of the plug or cord is needed, use only identical replacement parts.
- If connection is made to a potable water system, the system has to be protected against backflow.

⚠ WARNING

- High pressure! Risk of injection or injury – Keep clear of nozzle. Do not direct discharge stream at persons or animals. Product can cause serious injury if the spray penetrates the skin. Do not point the gun at anyone or any part of the body. In case of penetration seek medical help immediatelly.
- High-pressure jets can be dangerous if misused. The jet must not be directed at persons, animals, electrical devices, or the unit itself.
- This device is capable of producing high pressure (values see chapter Technical data). To avoid rupture and injury, do not operate this device with components rated less than these values (including but not limited to spray guns, hose and hose connections).
- Wear safety goggles.
- Before servicing or cleaning the device or removing any parts, shut off power, pull out the power plug and relieve pressure.

⚠ WARNING

- Risk of explosion – Do not spray flammable liquids.
- Do not use acids, alkaline, solvents or any flammable or toxic liquids or material in this device. These products can cause physical injuries to the operator and irreversible damage to the device.

⚠ WARNING

- Risc of electrocution – Inspect cord before using. Do not use if cord is damaged.
- Keep all connections dry and off the ground.
- Do not touch plug with wet hands.
- Do not spray electrical apparatus and wiring.
- Do not use extension cord with this product.
- Connect to individual branch circuit only.

⚠ CAUTION

- Gun kicks back – Hold with both hands.
- The trigger gun safety lock prevents the spray from accidentially being engaged. This safety feature DOES NOT lock spray in the ON position.

ATTENTION

- This device has been designed for use with cleaning detergents recommended by the manufacturer. The use of other cleaning detergents may affect the operation of the device and void the warranty.

GROUNDING INSTRUCTIONS

- This device must be grounded. If it should malfunction or break down, grounding provides a path of least resistance for electric current to reduce the risk of electric shock.
- This device is equipped with a cord having an equipment grounding conductor and ground plug.
- The plug must be inserted into an appropriate outlet that is properly installed and grounded in accordance with all local codes and ordinances.

WARNING:

- Improper connection of the equipment grounding conductor can result in a risk of electric shock. Check with a qualified electrician or service person if you are in doubt as to whether the outlet is properly grounded.
- Do not modify the plug provided with the device. If it will not fit the outlet, have a proper outlet installed by a qualified electrician.
- Do not use any kind of adapter with this product.

GROUND FAULT CIRCUIT INTERRUPTER PROTECTION

This electric pressure washer is equipped with a Ground Fault Circuit Interrupter (GFCI) built into the plug of the power cord for your protection. The Consumer Product Safety Commission recommends that you test all GFCI's once a month. Since the frequency of pressure washer use varies, we recommend that you test the GFCI as part of your startup procedure each time you use your pressure washer. It might need to be reset before working with the pressure washer. To learn how to perform the GFCI test and how to reset it, visit http://www.karcher-help.com and search for GFCI for further instructions.

DO NOT USE IF GFCI FAILS TEST.

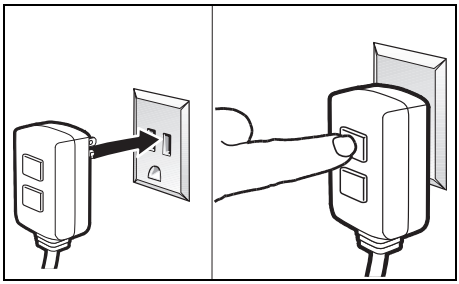

NOTE: The actual appearance of the GFCI may be different from this illustration.

WATER SUPPLY (cold water only)

⚠ CAUTION

When connecting the water inlet with the water supply mains, local regulations of your water company must be observed. In some areas the unit must not be connected directly to the public drinking water supply. This is to ensure that there is no feedback of chemicals into the water supply. Direct connection via a receiver tank or backflow preventer, for example, is permitted.

- Dirt in the feed water will damage the unit. To avoid this risk, we recommend fitting a water filter.
- Never use the pressure washer to draw in water contaminated with solvents, e.g. paint thinners, gasoline, oil etc.
- Always prevent debris from being drawn into the unit by using a clean water source.

Owner/User Responsibility

The owner and/or user must have an understanding of the manufacturer's operating instructions and warnings before using this pressure washer. Warning information should be emphasized and understood.
If the operator is not fluent in English, the manufacturer's instructions and warnings shall be read to and discussed with the operator in the operator's native language by the purchaser/owner, making sure that the operator comprehends its contents.
Owner and/or user must study and maintain the manufacturers' instructions for future reference.

Intended use

For home use only!
The high-pressure cleaner is designed for cleaning machines, vehicles, structures, tools, facades, terraces, garden tools, etc. with high-pressure water streams.

Accessories and spare parts

Only use original accessories and original spare parts. They ensure that the appliance will run fault-free and safely. Information on accessories and spare parts can be found at *www.kaercher.com*.

Scope of delivery

The scope of delivery for the appliance is shown on the packaging. During unpacking, check the contents for completeness. If any accessories are missing or in the event of any shipping damage, please notify your dealer.

Description of the device

The maximum equipment is described in these operating instructions.

Depending on the model, there are differences in the scope of delivery (see packaging).

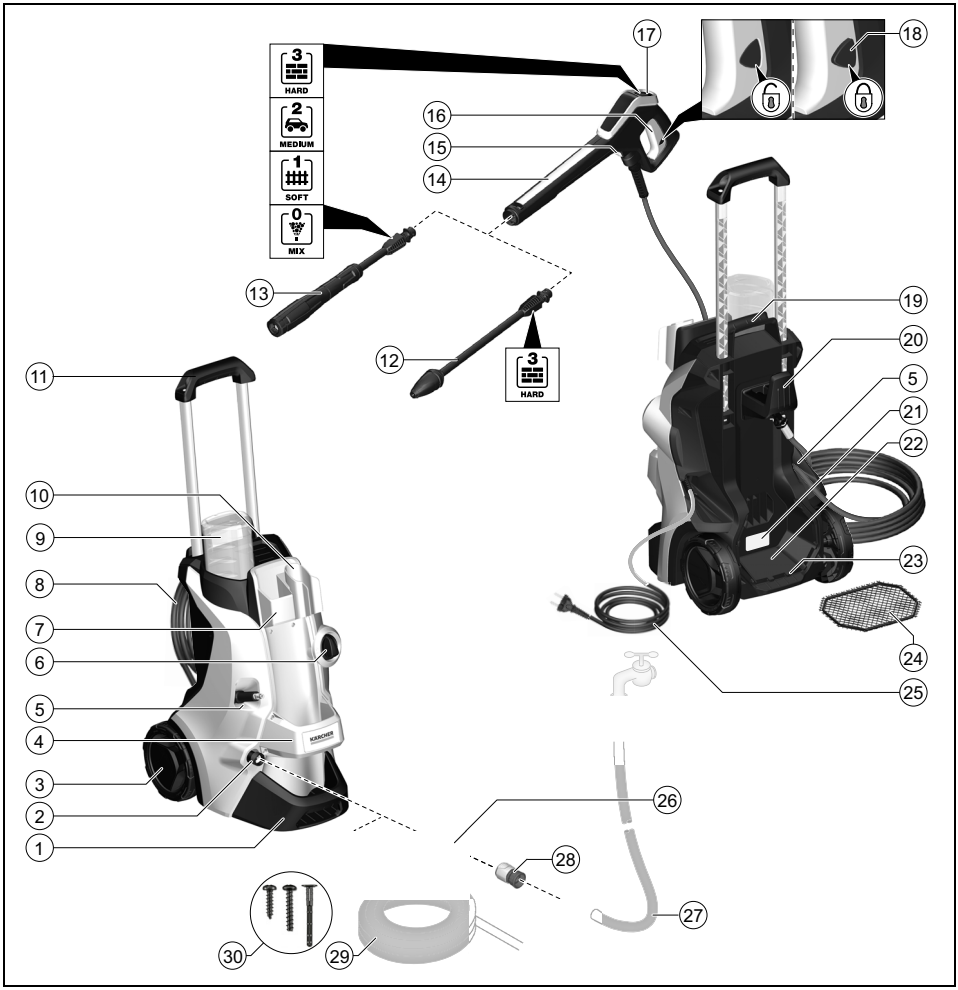

① Stand with carrying handle
② Water connection with built-in strainer
③ Transport wheel
④ Cover
⑤ Hose guide
⑥ Device switch "0/OFF" / "I/ON"
⑦ Storage for spray lances
⑧ High-pressure hose
⑨ *Plug 'n' Clean detergent bottle
⑩ Storage / parking position for high-pressure gun
⑪ Transport handle, extendable
⑫ Power Control spray lance Dirt Blaster for stubborn contamination, pressure stage: HARD
⑬ Power Control spray lance Vario Power for the most common cleaning tasks, pressure stages: HARD / MEDIUM / SOFT / MIX
⑭ Power Control high-pressure gun
⑮ Button for disconnecting the high-pressure hose from the high-pressure gun
⑯ High-pressure gun lever

⑰ Pressure indicator (0-MIX / 1-SOFT / 2-MEDIUM / 3-HARD)
⑱ High-pressure gun lock
⑲ Carrying handle
⑳ Hose holder
㉑ Type plate
㉒ Accessory compartment
㉓ Hook for net attachment
㉔ Mesh for accessory compartment
㉕ Mains connection cable with mains plug
㉖ Coupling for the water connection
㉗ **Garden hose (fabric-reinforced, diameter at least 1/2 inch (13 mm), length at least 7.5 m)
㉘ Garden hose connector
㉙ **KÄRCHER suction hose for water supply from open containers (order no. 2.643-100.0)
㉚ Included screws and dowels

* optional, ** additionally required

Included screws and dowels

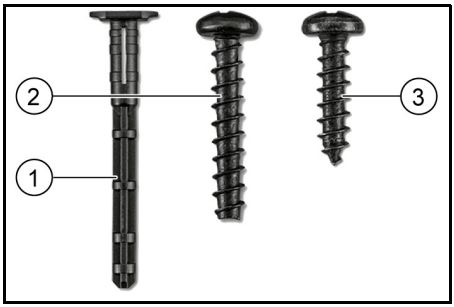

① Dowel stand (2 pieces)
② Screw M 4x22 (2 pieces)
③ Screw M 4x16 (10 pieces)

Safety devices

⚠ CAUTION

Missing or modified safety devices

Safety devices are provided for your own protection.
Never modify or bypass safety devices.

Power switch

The power switch stops you from operating the device unintentionally.

High-pressure gun lock

The lock blocks the lever of the high-pressure gun and prevents the device from starting unintentionally.

Auto-stop function

If the lever on the high-pressure gun is released, the pressure switch switches the pump off and the high-pressure jet stops. If the lever is pressed, the pump switches on again.

Motor circuit breaker

The motor circuit breaker shuts off the device if power consumption it too high.

Installation

Have the included screws and the appropriate screwdriver ready.
Before initial startup, mount the loose enclosed parts on the device.

Mounting the wheels

1. Plug in the wheels.

Note

Pay attention to the alignment of the hole.

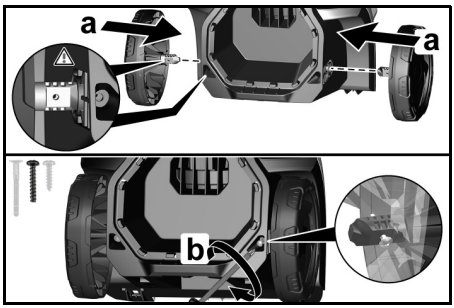

2. Secure the wheels with 1 screw each.

Mounting the stand

1. Insert the stand.

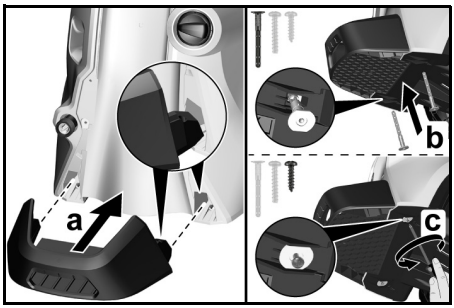

2. Insert the 2 dowels into the holes as far as they will go.
3. Secure the stand with 2 screws.

Mounting the storage for spray lances

1. Hook in the storage for the spray lances.
2. Secure the storage with 2 screws.

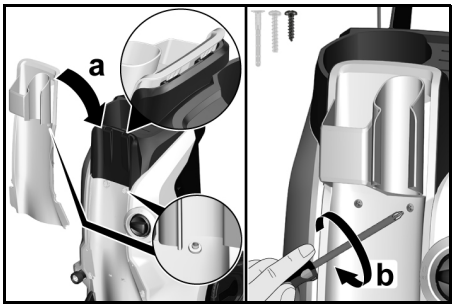

3. Secure the cover with 4 screws.

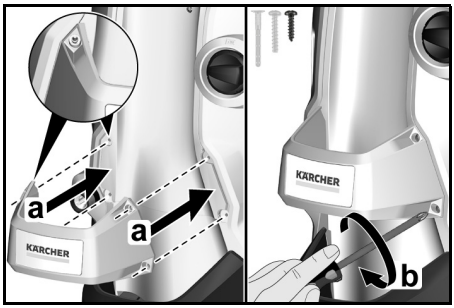

Mounting the transport handle

1. Attach the transport handle.

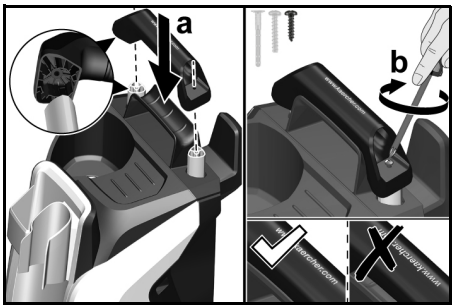

2. Secure the transport handle with 2 screws.

Mounting the accessory net

1. Hook the accessory net into the hooks.

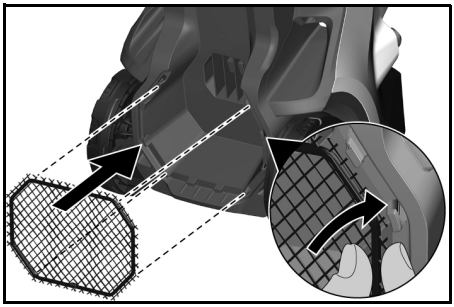

Inserting the high-pressure hose through the hose guide

1. Insert the high-pressure hose through the hose guide from behind.

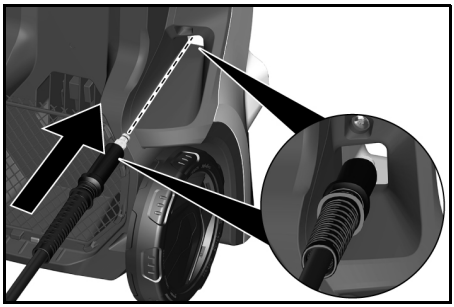

Mounting the coupling for the water connection

1. Screw the coupling for the water connection onto the water connection of the device.

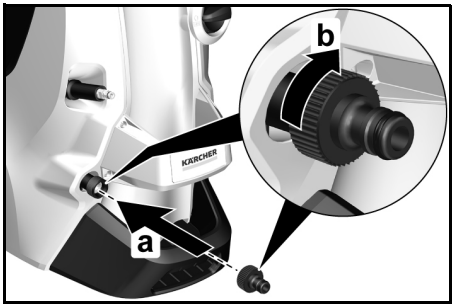

Initial startup

1. Place the device on a level surface.
2. Unwind the high-pressure hose completely and release any loops or twists.
3. Pull the high-pressure hose completely forward through the hose guide.
4. Insert the high-pressure hose into the high-pressure gun until it audibly clicks into place.

Note

Make sure the nipple is oriented correctly.

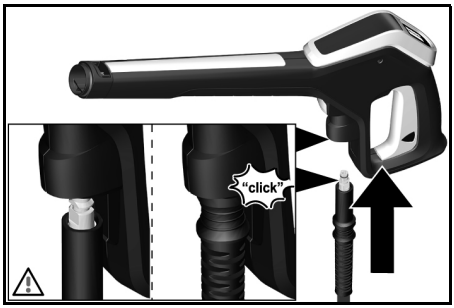

5. Check the secure connection by pulling on the high-pressure hose.
6. Insert the mains plug into an outlet.

Water supply

For connected loads, see type plate or chapter *Technical data*.
Observe the instructions of the water supply company.

Connection to the water line

ATTENTION

Hose coupling with aquastop on the water connection of the device

Damage to the pump

Never use a hose coupling with aquastop on the water connection of the device.

You can use an aquastop coupling on the tap.

1. Attach the garden hose to the coupling for the water connection.
2. Connect the garden hose to the water line.
3. Open the water tap completely.

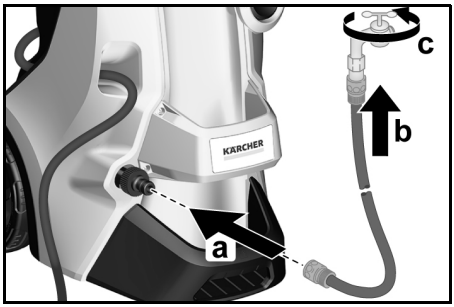

Suck water from open containers

This high-pressure cleaner is equipped with the KÄRCHER suction hose with check valve (special accessory, order no. 2.643-100) is suitable for sucking in surface water, e.g. from water butts or ponds (for maximum suction height, see chapter *Technical data*).
In suction operation, the coupling for the water connection is not required.

1. Fill the suction hose with water.
2. Screw the suction hose onto the water connection of the device and hang it in a water source (e.g. water butt).

Vent the device

1. Switch on the device “I/ON”.
2. Unlock the lever of the high-pressure gun.
3. Press the lever of the high-pressure gun.
   The device switches on.
4. Let the device run for a maximum of 2 minutes until the water comes out of the high-pressure gun without bubbles.
5. Release the lever of the high-pressure gun.
6. Lock the lever of the high-pressure gun.

Operation

ATTENTION

Dry running of pump

Damage to the device

If the device does not build up any pressure within 2 minutes, switch off the device and proceed according to the instructions in chapter *Troubleshooting guide*.

Power Control System

The pressure indicator on the high-pressure gun shows the currently set pressure level during operation with a Power Control spray lance.

Note

The sensitivity of materials can vary greatly depending on age and condition. The recommendations are therefore not binding.

Note

The pressure indicator is not meaningful when operating with a surface cleaner and other accessories.

Display	Pressure stage	Recommended for e.g.
3 HARD	HARD	Stone terraces made of paving stones or washed concrete, asphalt, metal surfaces, garden utensils (wheelbarrow, spade, etc.)
2 MEDIUM	MEDIUM	Car/motorcycle, brick surfaces, plastered walls, plastic furniture
1 SOFT	SOFT	Wooden surfaces, bicycle, sandstone surfaces, rattan furniture
0 MIX	MIX	Operation with detergent

High-pressure operation

ATTENTION

Damage to painted or sensitive surfaces

Surfaces are damaged if the spray distance is too close or if an unsuitable spray lance is chosen.
Keep at least 30 cm spray distance when cleaning painted surfaces.
Do not clean car tires, paint or delicate surfaces such as wood with the dirt grinder.

1. Insert a spray lance into the high-pressure gun and lock it into position by turning it 90°.

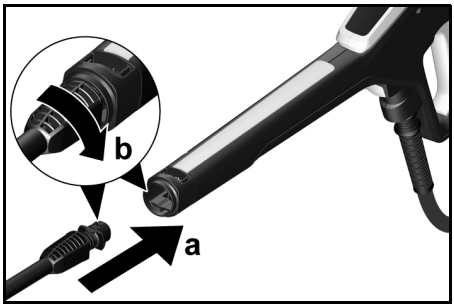

2. Switch on the device ("I/ON").
3. Unlock the lever of the high-pressure gun.
4. Press the lever of the high-pressure gun.
   The device switches on.
5. Turn the Power Control spray lance Vario Power until the required pressure stage is indicated on the pressure indicator.

Operation with detergent

⚠ DANGER

Failure to observe the safety data sheet

Serious damage to health due to improper use of the detergent
Observe the safety data sheet of the detergent manufacturer, in particular the instructions for personal protective equipment.

Note

Detergents may only be added at low pressure.

Note

A Plug 'n' Clean detergent bottle is required for operation with detergents.
KÄRCHER detergents can be purchased ready for use in a Plug 'n' Clean detergent bottle.

1. Remove the lid from the Plug 'n' Clean detergent bottle.
2. Press the detergent bottle into the Plug 'n' Clean detergent connection with the opening facing downwards.

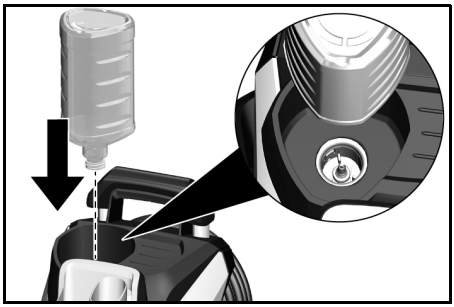

3. Use the Vario Power spray lance.
4. Turn the spray lance in the direction of "MIX" until "MIX" is displayed on the high-pressure gun.
   During operation, the detergent solution is mixed into the water stream.

Recommended cleaning method

1. Spray the detergent sparingly on the dry surface and let it work for a while (do not let it dry).
2. Rinse off the loosened dirt with the high-pressure jet.

After operation with detergent

1. Pull the Plug 'n' Clean detergent bottle out of the holder and close it with the lid.
2. For storage, place the detergent bottle in the holder with the lid facing upwards.
3. Rinse the device with clean water for about 30 seconds.

Interrupting operation

1. Release the lever of the high-pressure gun.
   When the lever is released, the device switches off. The high-pressure in the system is maintained.
2. Lock the lever of the high-pressure gun.

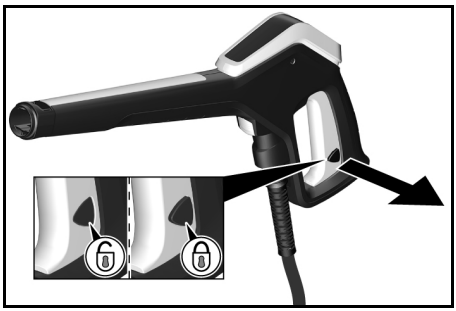

3. Set the high-pressure gun with the spray lance in the parking position.
4. For work breaks longer than 5 minutes, switch off the device "0/OFF".

Finishing operation

⚠ CAUTION

Pressure in the system

Injuries due to uncontrolled water escaping under high pressure

Only disconnect the high-pressure hose from the high-pressure gun or the device if there is no pressure in the system.

1. Release the lever of the high-pressure gun.
2. Close the water tap.
3. Press the lever of the high-pressure gun for 30 seconds.
   The pressure still remaining in the system is released.
4. Release the lever of the high-pressure gun.
5. Lock the lever of the high-pressure gun.
6. Disconnect the device from the water supply.
7. Switch off the device "0/OFF".
8. Pull the mains plug out of the outlet.

Transport

⚠ CAUTION

Failure to observe the weight

Risk of injury and damage

Be aware of the weight of the device during transportation.

Carrying the device

1. Lift up the device by the carrying handles and carry it.

Pulling device

1. Pull out the transport handle until it audibly engages.
2. Pull the device by the transport handle.

Transporting the device in a vehicle

1. Before horizontal transport, pull the Plug 'n' Clean detergent bottle out of the holder and close it with the lid.
2. Secure the device against shifting and tipping.

Storage

⚠ CAUTION

Failure to observe the weight

Risk of injury and damage

Be aware of the weight of the device during storage.

Keep the device safe

1. Place the device on a level surface.
2. Disconnect the spray lance from the high-pressure gun.
3. Press the disconnect button on the high-pressure gun and disconnect the high-pressure hose from the high-pressure gun.

ATTENTION

Damage to the high-pressure hose

Damage to the high-pressure hose due to incorrect direction of rotation

Observe the direction of rotation of the hose reel when winding.

4. Stow the high-pressure hose on the device.
5. Stow the mains connection and accessories on the device.

Before prolonged storage, observe additional instructions, see chapter *Care and service*.

Frost protection

ATTENTION

Risk of frost

Devices that are not completely emptied can be destroyed by frost.

Fully empty the device and accessories.

Protect the device from frost.

The following must be met:

- The device is disconnected from the water supply.
- The high-pressure gun is separated from the high-pressure hose.

1. Switch on the device “I/ON”.
2. Wait a maximum of 1 minute until no more water comes out of the high-pressure hose.
3. Switch off the device.
4. Store the device with all accessories in a frost-proof room.

Care and service

⚠ DANGER

Risk of electric shock

Injuries due to touching live parts

Switch off the device.

Remove the mains plug.

The device is maintenance-free, so it is not necessary to carry out regular maintenance work.

Clean the sieve in the water connection

ATTENTION

Damaged sieve in the water connection

Damage to the device due to water contamination

Check the sieve for damage before inserting it into the water connection.

If necessary, clean the sieve in the water connection.

1. Remove the coupling from the water connection.
2. Pull out the sieve with a pair of flat pliers.
3. Clean the sieve under running water.

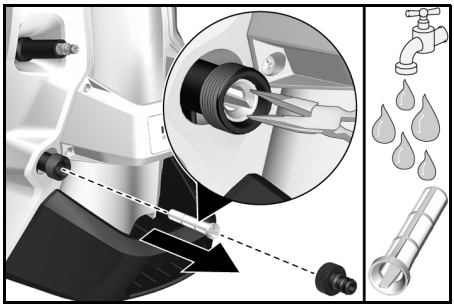

4. Insert the sieve into the water connection.

Troubleshooting guide

Malfunctions often have simple causes that you can remedy yourself using the following overview. When in doubt, or in the case of malfunctions not mentioned here, please contact your authorized Customer Service.

⚠ DANGER

Risk of electric shock

Injuries due to touching live parts

Switch off the device.

Remove the mains plug.

Device is not running

1. Press the lever of the high-pressure gun.
   The device switches on.
2. Check if the voltage specified on the type plate matches the voltage of the power source.
3. Check the mains connection for damage.
4. If the motor is overloaded and the motor circuit breaker has tripped:
   a Switch off the device "0/OFF".
   b Allow the device to cool off for 1 hour.
   c Switch on the device “I/ON” and put it into operation.
   If the malfunction occurs several times, have the device checked by Customer Service.

Device does not start, motor hums

Voltage drop due to weak mains or when using an extension cable

1. When switching on, first press the lever of the high-pressure gun, then switch on the device "I/ON".

The device does not reach required pressure

The water supply is too low

1. Open the water tap completely.
2. Check the water inlet for sufficient flow rate.

The sieve in the water connection is contaminated.

1. Pull out the sieve in the water connection with flat pliers.
2. Clean the sieve under running water.

There's air in the device.

1. Vent the device:
   a Switch on the device for a maximum of 2 minutes without the spray lance connected.
   b Press the high-pressure gun and wait until water comes out of the high-pressure gun without bubbles.
   c Connect the spray lance.
   d During suction operation, observe the max. suction height (see chapter *Technical data*).

Strong pressure fluctuations

1. Cleaning the high-pressure nozzle:
   a Remove contamination from the nozzle drill with a needle.
   b Rinse the high-pressure nozzle with water from the front.
2. Check the water supply volume.

Device leaking

1. A slight leakage in the device is due to technical reasons. In case of severe leakage, contact an authorized Customer Service center.

Detergent is not sucked in

1. Use the Vario Power spray lance and turn it to "MIX".
2. Check that the Plug 'n' Clean detergent bottle is seated in the connection for the detergent with the opening facing down.

Technical data

Electrical connection		
Voltage	V	120
Phase	~	1
Frequency	Hz	60
Amp draw	A	13
Water connection		
Feed pressure (max.)	MPa psi	1,2 175
Input temperature (max.)	°C °F	40 104
Input amount (min.)	l/min	8
Suction height (max.)	m	0,5
Device performance data		
Operating pressure	MPa psi	10,3 1500
Max. pressure	MPa psi	13,1 1900
Water flow rate	l/min gpm	4,95 1.31
Maximum flow rate	l/min gpm	5,7 1.5
Detergent flow rate	l/min	0,3

Subject to technical changes without notice.

Contenu

KÄRCHER Home & Garden App 17
Service à la clientèle 18
CONSIGNES DE SECURITE 18
Responsabilité du propriétaire/ utilisateur 21
Utilisation conforme 21
Accessoires et pièces de rechange ... 21
Etendue de livraison 21
Description de l'appareil 22
Dispositifs de sécurité 23
Montage 24
Mise en service 25
Fonctionnement 26
Transport 29
Stockage 29
Entretien et maintenance 30
Dépannage en cas de pannes 30
Caractéristiques techniques 31

LIRE TOUTES LES INSTRUCTIONS AVANT L'UTILISATION DE CETTE MACHINE

CONSERVER CES INSTRUCTIONS

KÄRCHER Home & Garden App

KÄRCHER Home & Garden App contient :

- des informations sur le montage et la mise en service
- des informations sur les domaines d'application
- des trucs et astuces
- une FAQ avec détection des pannes détaillée
- la connexion avec le centre de service KÄRCHER

L'application peut être téléchargée ici :

Marque déposée

- Google Play™ et Android™ sont des marques ou des marques déposées de Google Inc.
- Apple® et App store® sont des marques ou des marques déposées de Apple Inc.

Service à la clientèle

Enregistrement

Pour obtenir une réponse à toute question ou de l'aide pour tout problème, votre appareil doit être enregistré.
Vous pouvez enregistrer votre appareil sur **www.karcher-register.com** s'il est situé aux États-Unis, **sur www.karcher/ca** s'il est situé au Canada, ou sur **www.karcher.com/mx** s'il est situé au Mexique.

Garantie

Dans le cas d'une réclamation sous garantie, vous pouvez contacter le service à la clientèle. Veuillez utiliser les coordonnées ci-dessous pour les États-Unis, le Canada ou le Mexique. Vous DEVEZ fournir votre preuve d'achat pour déposer une réclamation sous garantie par courriel, téléphone ou fax.

Service à la clientèle — États-Unis

Vous pouvez contacter notre service à la clientèle par téléphone, au **1-800-537-4129**, ou par l'intermédiaire du site web, sous **www.karcher.com/us**.

Service à la clientèle — Canada

Vous pouvez contacter notre service à la clientèle par téléphone, au **1-800-465-4980**, ou par l'intermédiaire du site web, sous **www.karcher.com/ca**.

Service à la clientèle — Mexique

Vous pouvez contacter notre service à la clientèle par téléphone, au **01-800-024-13-13**, ou par l'intermédiaire du site web, sous **www.karcher.com/mx**.

CONSIGNES DE SECURITE

Niveaux de danger

⚠ DANGER

- Indique un danger immédiat qui peut entraîner de graves blessures corporelles ou la mort.

⚠ AVERTISSEMENT

- Indique une situation potentiellement dangereuse qui peut entraîner de graves blessures corporelles ou la mort.

⚠ PRÉCAUTION

- Indique une situation potentiellement dangereuse qui peut entraîner des blessures légères.

ATTENTION

- Indique une situation potentiellement dangereuse qui peut entraîner des dommages matériels.

CONSIGNES DE SECURITE IMPORTANTES

Veuillez observer les mesures de prudence fondamentales, y compris les suivantes lors de l'utilisation de l'appareil :

⚠ DANGER

- Risque d'asphyxie. Tenez le film d'emballage hors de portée des enfants.
- Tout fonctionnement dans des atmosphères explosives est interdit.

⚠ AVERTISSEMENT

- Lire tous les avertissements et instructions de sécurité.
- le non-respect des avertissements et des instructions peut entraîner un à-coup de courant, un incendie et/ou des blessures graves.
- Pour réduire le risque de blessure, une surveillance est nécessaire en cas d'utilisation auprès d'enfants.

- Sachez comment arrêter le produit et purger rapidement les pressions. Maîtrisez parfaitement les commandes.
- Rester alerte, se concentrer sur ce que vous faites, et faire preuve de bon sens lors de l'exploitation de l'appareil. Ne pas exploiter l'appareil si vous êtes fatigué(e) ou sous l'influence de drogues, de l'alcool ou de médicaments. Un moment d'inattention pendant l'exploitation de l'appareil peut avoir pour conséquence des blessures corporelles graves.
- Tenir les enfants et les passants à l'écart pendant l'exploitation d'un outil électrique. Toute distraction peut entraîner une perte de contrôle.
- Ne pas utiliser à bout de bras Maintenir une position stable et équilibrée à tout moment. Ceci permet de mieux contrôler l'outil électrique dans des situations inattendues.
- Entretenir l'appareil et les accessoires. Contrôler l'alignement et le serrage des pièces mobiles, la rupture de pièces et tout autre état qui pourrait affecter l'exploitation de l'appareil. En cas de dommages, faire réparer l'appareil avant toute utilisation. De nombreux accidents sont à l'origine d'appareils mal entretenus.
- Ce produit est fourni avec un disjoncteur différentiel de fuite à la terre intégré dans la fiche du câble de puissance. En cas de besoin de remplacer la fiche ou le câble, utiliser exclusivement des pièces de rechange identiques.
- Si un raccordement à un système d'eau potable est établi, il faut protéger le système contre les retours de flux.

⚠ AVERTISSEMENT

- Haute pression ! Risque d'infection ou de blessure – Se tenir à l'écart de la buse. Ne pas diriger le jet vers des personnes ou des animaux. L'équipement peut causer des blessures graves si le jet rentre dans la peau. Ne pointez le pistolet ni sur une personne ni sur une quelconque partie du corps. En cas de pénétration, chercher immédiatement une assistance médicale.
- Les jets haute pression peuvent être dangereux s'ils sont mal utilisés. Ne pas diriger le jet vers des personnes, des animaux, des équipements électriques ni l'unité.
- Cet appareil est capable de produire une haute pression (voir le chapitre Caractéristiques techniques pour connaître les valeurs). Pour éviter toute casse ou blessure, ne pas utiliser cet appareil avec des composants calibrés pour des pressions inférieures à ces valeurs (comprenant notamment les pistolets, flexibles et raccords de flexible).
- Portez des lunettes de sécurité.
- Mettre hors tension et hors pression et retirer la fiche secteur avant l'entretien, le nettoyage de l'appareil ou le retrait de pièces.

⚠ AVERTISSEMENT

- Risque d'explosion – Ne pas pulvériser de liquides inflammables.
- Ne pas utiliser d'acides, d'alcalins, de solvants ni de liquides ou de matières inflammables ou toxiques dans cet appareil. Ces produits peuvent entraîner des blessures physiques pour l'opérateur et des dommages irréversibles pour l'appareil.

⚠ AVERTISSEMENT

- Risque d'électrocution – Inspecter le cordon avant utilisation. Ne pas utiliser l'appareil si le cordon est endommagé.
- Maintenir tous les raccordements secs et éloignés du sol.
- Ne pas toucher la fiche avec les mains mouillées.
- Ne pas pulvériser les appareils et câbles électriques.
- Ne pas utiliser de rallonge de câble avec ce produit.
- Raccorder l'appareil uniquement à un circuit de dérivation individuel.

⚠ PRÉCAUTION

- Attention au recul du pistolet : maintenez-le à deux mains.
- La fermeture de sécurité de la poignée pistolet empêche l'enclenchement accidentel du jet. Ce dispositif de sécurité NE verrouille PAS le jet en position MARCHE.

ATTENTION

- Cet appareil a été conçu pour être utilisé avec les détergents préconisés par le fabricant. L'utilisation d'autres détergents peut affecter le fonctionnement de l'appareil et annuler la garantie.

INSTRUCTIONS DE MISE A LA TERRE

- Cet appareil doit être mis à la terre. En cas de dysfonctionnement ou de panne, la mise à la terre fournit un chemin de moindre résistance pour le courant électrique afin de réduire le risque de choc électrique.
- Cet appareil est équipé d'un cordon disposant d'un conducteur de mise à la terre de l'équipement et d'une fiche de terre.
- La fiche doit être branchée dans une prise de courant adaptée installée et reliée à la terre conformément à toutes les prescriptions et ordonnances légales locales.

AVERTISSEMENT :

- Un raccordement incorrect du conducteur de terre de l'appareil peut entraîner un risque d'électrocution. Contacter un électricien spécialisé ou un collaborateur du service après-vente en cas de doute sur la mise à la terre correcte de la prise de courant.
- Ne pas modifier la fiche fournie avec l'appareil. Si la fiche ne rentre pas dans la prise de courant, faire installer une prise de courant adaptée par un électricien spécialisé.
- N'utilisez aucun type d'adaptateur avec ce produit.

DISJONCTEUR COUPE-CIRCUIT DE COURANT DE DEFAUT

Cet appareil est fourni avec un disjoncteur différentiel de fuite à la terre (GFCI) intégré dans la fiche du cordon d'alimentation pour votre protection. La Commission de la sécurité des produits de consommation vous recommande de tester tous les GFCI une fois par mois. Étant donné que la fréquence d'utilisation du nettoyeur haute pression varie, nous vous recommandons de tester le GFCI comme partie intégrante de votre procédure de démarrage à chaque fois que vous utilisez votre nettoyeur haute pression. Il peut être nécessaire de le réinitialiser avant de travailler avec le nettoyeur haute pression. Pour savoir comment effectuer le test GFCI et comment le réinitialiser, visitez http://www.karcher-help.com et recherchez GFCI pour plus d'instructions.

Ne pas mettre l'appareil en service si le test ci-dessus échoue.

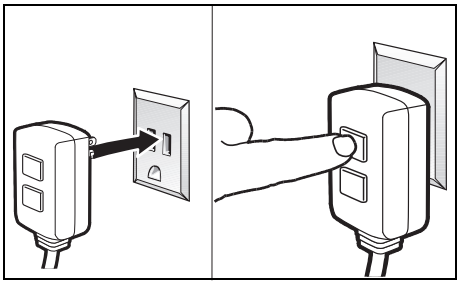

Remarque: L'apparence effective du disjoncteur différentiel peut différer de l'illustration.

ALIMENTATION EN EAU (eau froide uniquement)

⚠ PRÉCAUTION

Lors du raccordement de l'arrivée d'eau au réseau d'alimentation en eau, respecter les réglementations locales du fournisseur d'eau. Dans certaines zones, l'unité ne peut pas être raccordée directement à l'alimentation en eau potable publique. Ce, afin de garantir l'absence de retour de produits chimiques dans l'alimentation en eau. Il est, par exemple, autorisé de raccorder l'eau à un bac de collecte ou un dispositif empêchant les reflux.

- Des impuretés dans l'eau d'alimentation endommagent l'unité. Afin d'empêcher ce risque, nous recommandons le montage d'un filtre à eau.
- Ne jamais utiliser le nettoyeur sous pression pour aspirer de l'eau contaminée par des solvants tels que des diluants pour peinture, de l'essence, de l'huile, etc.
- Empêcher les débris d'être aspirés dans l'unité en utilisant de l'eau de source propre.

Responsabilité du propriétaire/utilisateur

Le propriétaire et/ou l'utilisateur doivent comprendre les instructions de fonctionnement et les avertissements du fabricant avant d'utiliser le nettoyeur sous pression.
Les informations d'avertissement doivent être soulignées et comprises.
Si l'opérateur ne parle pas l'anglais couramment, le client/propriétaire doit lire les instructions et avertissements du fabricant, en discuter avec l'opérateur dans sa langue maternelle et s'assurer que celui-ci en comprend le contenu.
Le propriétaire et/ou l'utilisateur doivent étudier et conserver les instructions du fabricant en vue d'une utilisation future.

Utilisation conforme

Pour usage domestique uniquement !
Le nettoyeur haute pression est prévu pour le nettoyage de machines, véhicules, bâtiments, outils, façades, terrasses, appareils de jardin, etc. avec le jet d'eau haute pression.

Accessoires et pièces de rechange

Utiliser exclusivement des accessoires et pièces de rechange originaux. Ceux-ci garantissent le fonctionnement sûr et sans défaut de votre appareil.
Des informations sur les accessoires et pièces de rechange sont disponibles sur le site Internet *www.kaercher.com*.

Etendue de livraison

L'étendue de livraison de l'appareil est illustrée sur l'emballage. Lors du déballage, vérifiez que le contenu de la livraison est complet. Si un accessoire manque ou en cas de dommage dû au transport, veuillez informer votre distributeur.

Description de l'appareil

Le présent manuel d'utilisation décrit l'équipement complet. L'étendue de livraison varie selon les modèles (voir l'emballage).

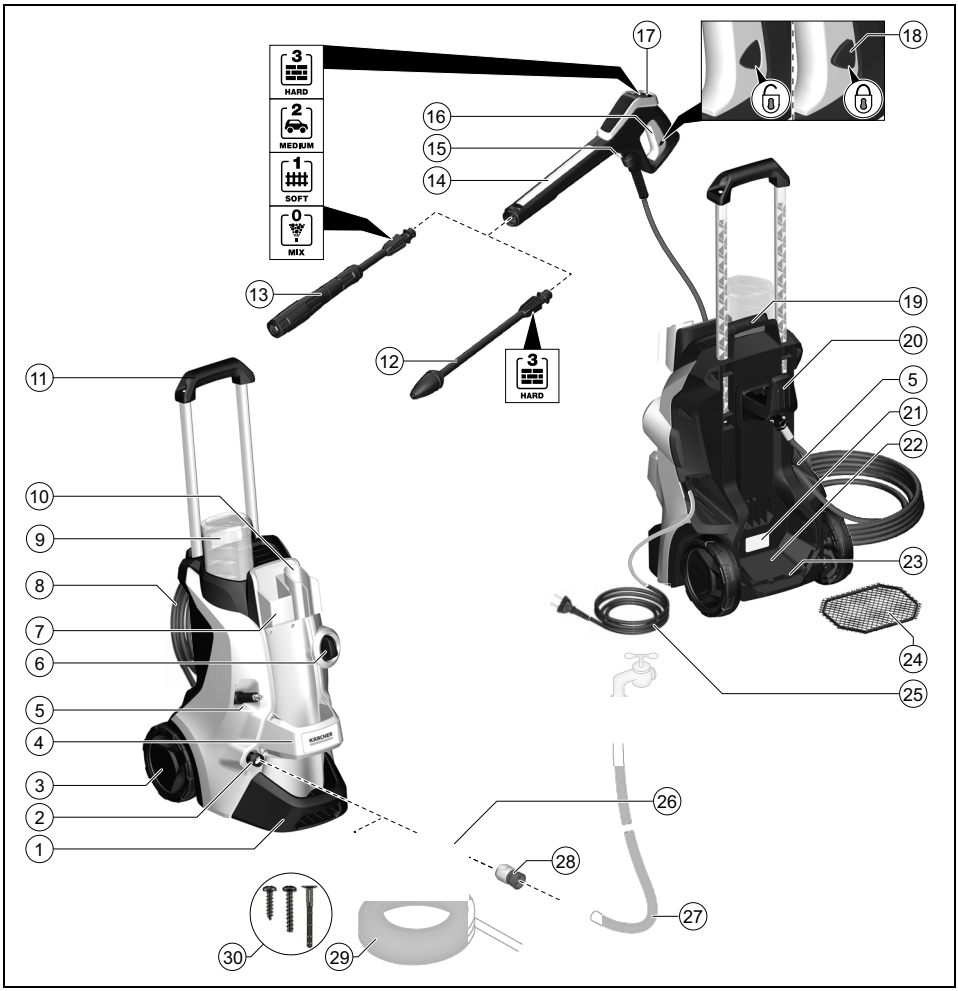

① Pied avec poignée de transport
② Raccord d'alimentation en eau avec tamis intégré
③ Roue de transport
④ Cache
⑤ Guidage du flexible
⑥ Interrupteur principal « 0/OFF »/« I/ ON »
⑦ Rangement des lances
⑧ Flexible haute pression
⑨ *Bouteille de détergent Plug 'n' Clean
⑩ Rangement / position de stationnement du pistolet haute pression
⑪ Poignée de transport, extensible
⑫ Lance Rotabuse Power Control pour encrassement tenace, niveau de pression : HARD
⑬ Lance Power Control Vario Power pour les tâches de nettoyage les plus courantes, niveaux de pression : HARD / MEDIUM / SOFT / MIX
⑭ Pistolet haute pression Power Control

⑮ Touche de séparation du flexible haute pression et du pistolet haute pression
⑯ Levier du pistolet haute pression
⑰ Affichage de la pression (0-MIX/1-SOFT/2-MEDIUM/3-HARD)
⑱ Verrouillage du pistolet haute pression
⑲ Poignée de transport
⑳ Porte-flexible
㉑ Plaque signalétique
㉒ Compartiment accessoires
㉓ Crochet pour fixation du filet
㉔ Filet pour le compartiment accessoires
㉕ Câble d'alimentation électrique avec fiche secteur
㉖ Raccord pour le raccord d'alimentation en eau
㉗ ** Tuyau d'arrosage (renforcé, diamètre d'au moins 1/2 pouce (13 mm), longueur d'au moins 7,5 m)
㉘ Raccord pour tuyau d'arrosage
㉙ **Tuyau d'aspiration KÄRCHER pour l'alimentation en eau à partir de réservoirs ouverts (n° de commande 2.643-100.0)
㉚ Vis et chevilles fournies

* en option, ** également nécessaire

Vis et chevilles fournies

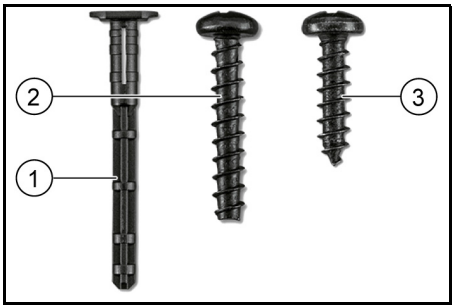

① Cheville pied (2 pièces)
② Vis M 4x22 (2 pièces)
③ Vis M 4x16 (10 pièces)

Dispositifs de sécurité

⚠ PRÉCAUTION

Dispositifs de sécurité manquants ou modifiés

Les dispositifs de sécurité servent à vous protéger.
Ne modifiez, ni ne contournez jamais les dispositifs de sécurité.

Interrupteur principal

L'interrupteur principal évite un fonctionnement involontaire de l'appareil.

Verrouillage du pistolet haute pression

Le verrouillage bloque le levier du pistolet haute pression et évite un démarrage involontaire de l'appareil.

Fonction Auto-Stop

Lorsque le levier sur le pistolet haute pression est relâché, le pressostat désactive la pompe et arrête le jet haute pression. La pompe est réactivée lorsque le levier est actionné.

Protection thermique du moteur

Lorsque la puissance absorbée est trop élevée, la protection thermique du moteur coupe l'appareil.

Montage

Préparer les vis fournies et le tournevis approprié.
Monter les pièces détachées fournies sur l'appareil avant sa mise en service.

Montage des roues

1. Insérer les roues.

Remarque

Veiller à l'orientation de l'alésage.

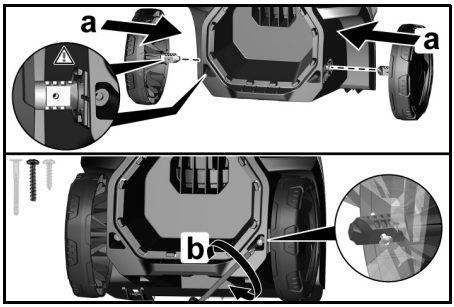

2. Bloquer chaque roue avec 1 vis.

Montage du pied

1. Insérer le pied.

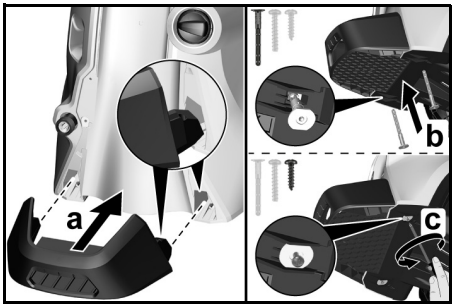

2. Insérer les 2 chevilles dans les alésages jusqu'en butée.
3. Bloquer le pied avec 2 vis.

Montage du rangement pour lances

1. Accrocher le rangement pour les lances.
2. Bloquer le logement avec 2 vis.

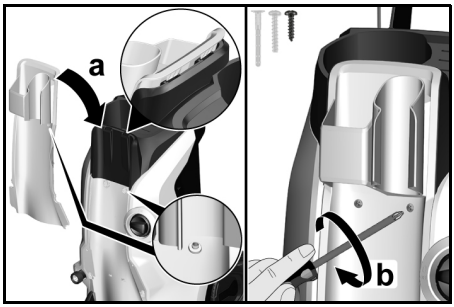

3. Bloquer le cache avec 4 vis.

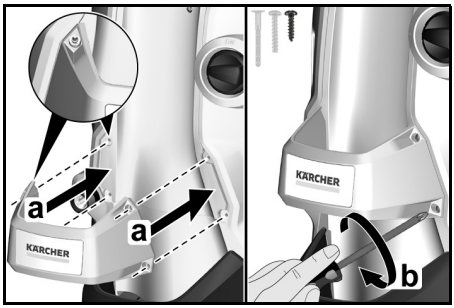

Montage de la poignée de transport

1. Placer la poignée de transport.

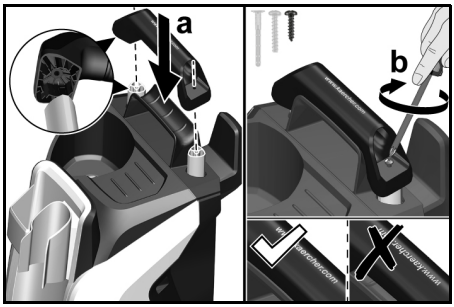

2. Bloquer la poignée de transport avec 2 vis.

Montage du filet pour accessoires

1. Accrocher le filet pour accessoires dans les crochets.

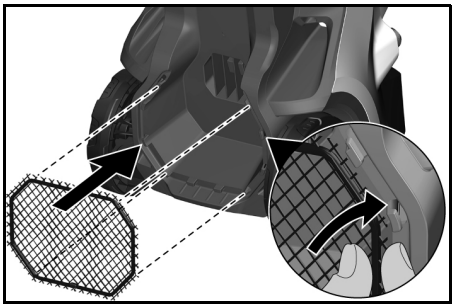

Insertion du flexible haute pression à travers le guidage du flexible

1. Enficher le flexible haute pression par l'arrière par le guidage du flexible.

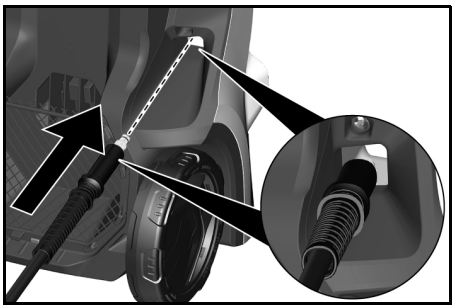

Montage de l'accouplement du raccord d'alimentation en eau

1. Visser l'accouplement du raccord d'alimentation en eau sur le raccord d'alimentation en eau de l'appareil.

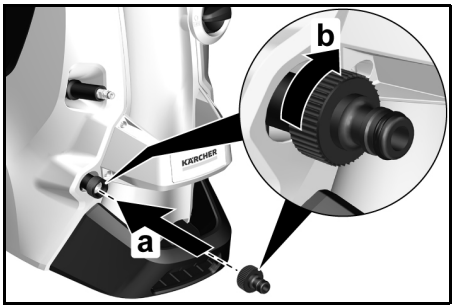

Mise en service

1. Placer l'appareil sur une surface plane.
2. Dérouler complètement le flexible haute pression et desserrer les boucles et torsions éventuelles.
3. Tirer le flexible haute pression complètement vers l'avant à travers le guidage du flexible.
4. Enficher le flexible haute pression sur le pistolet haute pression jusqu'à ce qu'il s'enclenche de manière audible.

Remarque

S'assurer de l'orientation correcte de l'embout.

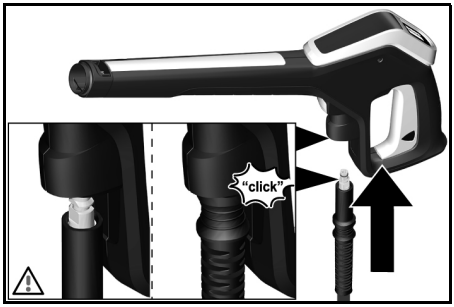

5. Vérifier si la connexion est correcte en tirant sur le flexible haute pression.
6. Brancher la fiche secteur dans une prise de courant.

Alimentation en eau

La puissance raccordée est indiquée sur la plaque signalétique ou dans le chapitre des *Caractéristiques techniques*.

Respecter les directives de l'entreprise de distribution d'eau.

Raccordement à une conduite d'eau

ATTENTION

Coupleur rapide du flexible avec Aquastop sur le raccord d'alimentation en eau de l'appareil

Détérioration de la pompe
Ne jamais utiliser le coupleur rapide du flexible avec Aquastop sur le raccord d'alimentation en eau de l'appareil.
Vous pouvez utiliser un raccord Aquastop sur le robinet d'eau.

1. Enficher le tuyau d'arrosage sur l'accouplement du raccord d'alimentation en eau.
2. Raccorder le tuyau d'arrosage à la conduite d'eau.
3. Ouvrir complètement le robinet d'eau.

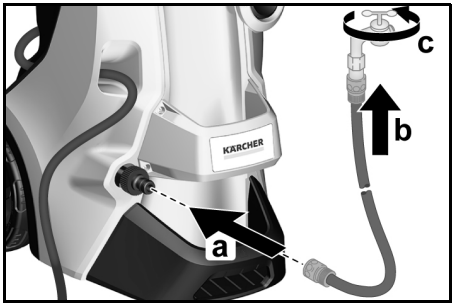

Aspiration de l'eau des réservoirs ouverts

Ce nettoyeur haute pression est doté du tuyau d'aspiration KÄRCHER avec clapet anti-retour (accessoire spécial, référence 2.643-100), est approprié pour aspirer de l'eau de surface, p. ex. z. B. à partir de tonneaux d'eau de pluie ou d'étangs (hauteur d'aspiration maximale indiquée dans le chapitre des *Caractéristiques techniques*).
En mode Aspiration, l'accouplement du raccord n'est pas utilisé.

1. Remplir le tuyau d'aspiration avec de l'eau.
2. Visser le tuyau d'aspiration sur le raccord d'alimentation en eau de l'appareil et le suspendre dans une source d'eau (un tonneau d'eau de pluie par exemple).

Purge de l'appareil

1. Mettre l'appareil sous tension « I/ON ».
2. Déverrouiller le levier du pistolet haute pression.
3. Appuyer sur le levier du pistolet haute pression.
   L'appareil démarre.
4. Faire fonctionner l'appareil pendant 2 minutes maximum jusqu'à ce que l'eau sorte du pistolet haute pression sans faire de bulles.
5. Relâcher le levier du pistolet haute pression.
6. Verrouiller le levier du pistolet haute pression.

Fonctionnement

ATTENTION

Marche à sec de la pompe
Endommagement de l'appareil
Si l'appareil n'établit pas la pression dans un délai de 2 minutes, le mettre hors tension et procéder selon les indications fournies dans le chapitre *Dépannage en cas de pannes*.

Système Pressure Control

L'affichage de la pression sur le pistolet haute pression indique le niveau de pression actuellement réglé en fonctionnement avec une lance Power Control.

Remarque

La sensibilité des matériaux peut varier considérablement en fonction de l'âge et de l'état. Les recommandations ne sont donc pas contraignantes.

Remarque

En cas de fonctionnement avec le nettoyeur de surface et autres accessoires, l’affichage de la pression n’est pas significatif.

Affi-chage	Niveau de pression	Recommandé pour p.ex.
3 HARD	HARD	Terrasses en pierre en pavés ou béton désactivé, asphalte, surfaces métalliques, ustensiles de jardin (brouette, bêche, etc.)
2 MEDIUM	MEDIUM	Voitures / motos, surfaces en briques, murs enduits, meubles en matière synthétique
1 SOFT	SOFT	Surfaces en bois, vélo, surfaces en grès, meubles en rotin
0 MIX	MIX	Fonctionnement avec détergent

Fonctionnement avec la haute pression

ATTENTION

Détérioration de surfaces peintes ou sensibles

Des surfaces sont endommagées lorsque la distance par rapport au jet est trop faible ou lorsque le choix de la lance est inapproprié.

Respecter au moins un écartement du jet de 30 cm lors du nettoyage de surfaces peintes.

Ne pas nettoyer des pneus de voiture, de la peinture ou des surfaces sensibles telles que le bois avec la Rotabuse.

1. Enficher une lance dans le pistolet haute pression et la fixer par une rotation de 90°.

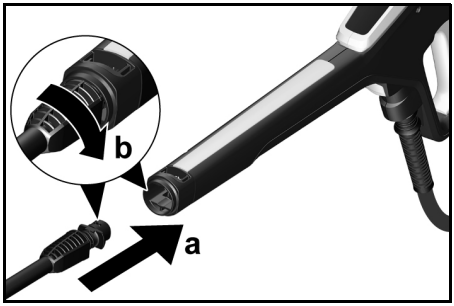

2. Mettre l'appareil sous tension (« I/ ON »).
3. Déverrouiller le levier du pistolet haute pression.
4. Appuyer sur le levier du pistolet haute pression.
   L'appareil démarre.
5. Tourner la lance Power Control Vario Power jusqu'à ce que le niveau de pression requis s'affiche sur l'affichage de la pression.

Fonctionnement avec détergent

⚠ DANGER

Non-observation de la fiche de données de sécurité

Graves dommages pour la santé dus à une utilisation inappropriée du détergent

Respecter la fiche de données de sécurité du fabricant du détergent, en particulier les remarques sur l'équipement de protection individuelle.

Remarque

Le détergent doit être uniquement mélangé à basse pression.

Remarque

Une bouteille de détergent Plug 'n' Clean est nécessaire pour un fonctionnement avec détergent. Les détergents KÄRCHER peuvent être achetés en bouteille de détergent Plug 'n' Clean prête à l'emploi.

1. Retirer le couvercle de la bouteille de détergent Plug ‘n’ Clean.
2. Enfoncer la bouteille de détergent, la tête vers le bas, dans le raccordement du détergent Plug ‘n’ Clean.

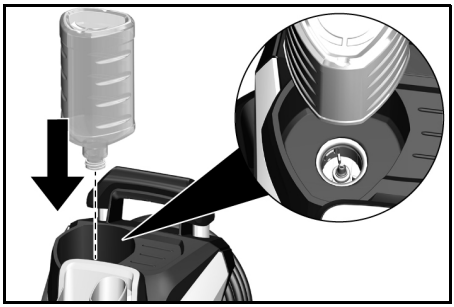

3. Utiliser la lance Vario Power.
4. Tourner la lance vers « MIX » jusqu'à ce que « MIX » s'affiche sur le pistolet haute pression.
   En cours de fonctionnement, la solution de nettoyage est mélangée au jet d'eau.

Méthode de nettoyage conseillée

1. Vaporiser avec parcimonie le détergent sur la surface sèche et laisser agir (mais pas sécher).
2. Rincer les salissures détachées avec le jet haute pression.

Après le fonctionnement avec détergent

1. Sortir la bouteille de détergent Plug ‘n’ Clean de son logement et la fermer avec le couvercle.
2. Pour le rangement, placer la bouteille de détergent dans le logement avec le couvercle vers le haut.
3. Rincer l'appareil à l’eau claire pendant environ 30 secondes.

Interrompre le fonctionnement

1. Relâcher le levier du pistolet haute pression.
   L'appareil se met hors tension lorsque le levier est relâché. La haute pression demeure dans le système.
2. Verrouiller le levier du pistolet haute pression.

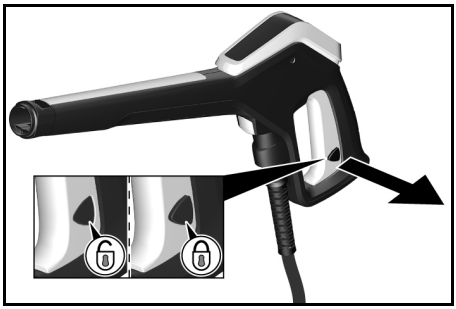

3. Placer le pistolet haute pression et la lance dans la position de stationnement.
4. Mettre l'appareil hors tension « 0/OFF » dans le cas de pauses de travail excédant 5 minutes.

Terminer l'utilisation

⚠ PRÉCAUTION

Pression dans le système

Blessures dues à de l'eau éjectée à haute pression de manière incontrôlée
Ne séparer le flexible haute pression du pistolet haute pression ou de l'appareil que lorsque le système est hors pression.

1. Relâcher le levier du pistolet haute pression.
2. Fermer le robinet d'eau.
3. Appuyer sur le levier du pistolet haute pression pendant 30 secondes.
   La pression résiduelle dans le système est évacuée.
4. Relâcher le levier du pistolet haute pression.
5. Verrouiller le levier du pistolet haute pression.
6. Couper l'appareil de l'alimentation en eau.

7. Mettre l'appareil hors pression « 0/ OFF ».
8. Retirer la fiche secteur de la prise de courant.

Transport

⚠ PRÉCAUTION

Non-observation du poids

Risque de blessure et d'endommagement

Observer le poids de l'appareil pour le transport.

Porter l'appareil

1. Soulever et porter l'appareil par les poignées de transport.

Tirer l'appareil

1. Sortir la poignée de transport jusqu'à ce qu'elle s'enclenche de manière audible.
2. Tirer l'appareil par la poignée de transport.

Transport de l'appareil dans un véhicule

1. Avant d'effectuer un transport couché, sortir la bouteille de détergent Plug 'n' Clean de son logement et la fermer avec le couvercle.
2. Empêcher l'appareil de glisser et de se renverser.

Stockage

⚠ PRÉCAUTION

Non-observation du poids

Risque de blessure et d'endommagement

Tenir compte du poids de l'appareil pour le stockage.

Ranger l'appareil

1. Placer l'appareil sur une surface plane.
2. Séparer la lance du pistolet haute pression.
3. Appuyer sur le bouton de séparation du pistolet haute pression et séparer le flexible haute pression du pistolet haute pression.

ATTENTION

Endommagement du flexible haute pression

Endommagement du flexible haute pression dû à un sens de rotation erroné

Lors de l'enroulement, tenir compte du sens de rotation de l'enrouleur de flexible.

4. Ranger le flexible haute pression de l'appareil.
5. Ranger le câble d'alimentation électrique et les accessoires sur l'appareil.

Avant tout stockage de longue durée, tenir compte des remarques supplémentaires, voir chapitre *Entretien et maintenance*.

Protection antigel

ATTENTION

Risque de gel

Un appareil pas entièrement vidé peut être endommagé par le gel.

Vider entièrement l'appareil et les accessoires.

Protéger l'appareil contre le gel.

Les conditions suivantes doivent être remplies :

- L'appareil est coupé de l'alimentation en eau.
- Le pistolet haute pression est déconnecté du flexible haute pression.

1. Mettre l'appareil sous tension « I/ ON ».
2. Attendre maximum 1 minute jusqu'à ce que de l'eau ne sorte plus du flexible haute pression.
3. Éteindre l'appareil.

4. Conserver l'appareil et les accessoires complets dans un local à l'abri du gel.

Entretien et maintenance

⚠ DANGER

Risque d'électrocution

Blessures dues au contact avec des pièces sous tension

Mettre l'appareil hors tension.

Débrancher la fiche secteur.

L'appareil est exempt de maintenance, c.-à-d. qu'il est inutile d'effectuer des travaux de maintenance réguliers.

Nettoyer le filtre dans le raccord d'alimentation en eau

ATTENTION

Tamis endommagé dans le raccord d'alimentation en eau

Endommagement de l'appareil dû à de l'eau encrassée

Contrôler si le tamis n'est pas endommagé avant de le placer dans le raccord d'alimentation en eau.

Si nécessaire, nettoyer le tamis dans le raccord d'alimentation en eau.

1. Retirer l'accouplement du raccord d'alimentation en eau.
2. Sortir le tamis à l'aide d'une pince plate.
3. Nettoyer le tamis à l'eau courante.

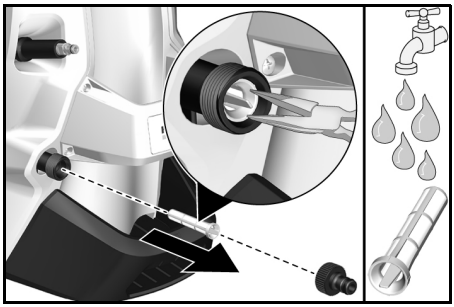

4. Mettre le tamis en place dans le raccord d'alimentation en eau.

Dépannage en cas de pannes

Les pannes ont souvent des causes simples qui peuvent être éliminées soi-même à l'aide de l'aperçu suivant. En cas de doute, ou en absence de mention des pannes, veuillez vous adresser au service après-vente autorisé.

⚠ DANGER

Risque d'électrocution

Blessures dues au contact avec des pièces sous tension

Mettre l'appareil hors tension.

Débrancher la fiche secteur.

L'appareil ne fonctionne pas

1. Appuyer sur le levier du pistolet haute pression.
   L'appareil démarre.
2. Vérifier si la tension indiquée sur la plaque signalétique correspond à la tension de la source de courant.
3. Vérifier si le câble d'alimentation électrique n'est pas endommagé.
4. Si le moteur est surchargé et la protection thermique du moteur s'est déclenchée :
   a Mettre l'appareil hors pression « 0/OFF ».
   b Laisser refroidir l'appareil pendant 1 heure.
   c Mettre l'appareil sous tension « I/ON » et le remettre en service.
   Si le dérangement se reproduit plusieurs fois, faire réviser l'appareil par le service après-vente.

L'appareil de démarre pas, le moteur gronde

Chute de tension due à un réseau électrique faible ou à l'utilisation d'un câble de rallonge

1. Lors de la mise sous tension, appuyer tout d'abord sur le levier du pistolet haute pression, puis mettre l'appareil sous tension « I/ON ».

L'appareil ne se met pas sous pression

L'alimentation en eau est trop faible

1. Ouvrir complètement le robinet d'eau.
2. S'assurer qu'un débit suffisant est appliqué sur l'arrivée d'eau.

Le tamis dans le raccord d'alimentation en eau est encrassé.

1. Sortir le tamis dans le raccord d'alimentation en eau à l'aide d'une pince plate.
2. Nettoyer le tamis à l'eau courante.

De l'air se trouve dans l'appareil.

1. Purger l'appareil :
   a Mettre l'appareil sous tension pendant maximum 2 minutes sans raccorder la lance.
   b Appuyer sur le pistolet haute pression et attendre que l'eau sorte du pistolet haute pression sans faire de bulles.
   c Raccorder la lance.
   d En mode Aspiration, tenir compte de la hauteur d'aspiration maximale (voir le chapitre *Caractéristiques techniques*).

Fortes variations de pression

1. Nettoyer la buse haute pression :
   a Retirer les salissures de l'orifice de la buse au moyen d'une épingle.
   b Rincer la buse haute pression par l'avant avec de l'eau.
2. Contrôler le débit d'alimentation de l'eau.

L'appareil n'est pas étanche.

1. Une faible fuite de l'appareil est purement technique. En cas de forte fuite, commissionner le Service après-vente autorisé.

Le détergent n'est pas aspiré

1. Utiliser la lance Vario Power et la tourner sur « MIX ».
2. Vérifier si l'ouverture de la bouteille de détergent Plug 'n' Clean est positionnée vers le bas, dans le raccord du détergent.

Caractéristiques techniques

Raccordement électrique		
Tension	V	120
Phase	~	1
Fréquence	Hz	60
Ampérage	A	13
Raccord d'alimentation en eau		
Pression d'alimentation (max.)	MPa psi	1,2 175
Température d'alimentation (max.)	°C °F	40 104
Débit d'alimentation (min.)	l/min	8
Hauteur d'aspiration (max.)	m	0,5
Caractéristiques de puissance de l'appareil		
Pression de service	MPa psi	10,3 1500
Pression max. admissible	MPa psi	13,1 1900
Débit, eau	l/min gpm	4,95 1.31
Débit maximal	l/min gpm	5,7 1.5
Débit, détergent	l/min	0,3

Sous réserve de modifications techniques.

Índice de contenidos

KÄRCHER Home & Garden App 32
Atención al cliente 33
INTRUCCIONES DE SEGURIDAD ... 33
Responsabilidad del propietario/ usuario 36
Uso previsto 36
Accesorios y recambios 36
Volumen de suministro 36
Descripción del equipo 37
Dispositivos de seguridad 38
Montaje 39
Puesta en funcionamiento 40
Funcionamiento 41
Transporte 44
Almacenamiento 44
Conservación y mantenimiento 45
Ayuda en caso de avería 45
Datos técnicos 46

LEA TODAS LAS INSTRUCCIONES ANTES DE UTILIZAR ESTA MÁQUINA

GUARDAR ESTAS INSTRUCCIONES

KÄRCHER Home & Garden App

La aplicación KÄRCHER Home & Garden App contiene:

- Información sobre el montaje y la puesta en funcionamiento
- Información sobre los campos de aplicación
- Consejos y trucos
- Preguntas frecuentes con ayuda detallada en caso de fallos
- Conexión al centro de servicio KÄRCHER

La aplicación se puede descargar aquí:

GET IT ON Google Play

Download on the App Store

Marcas registradas

- Google Play™ y Android™ son marcas o marcas registradas de Google Inc.
- Apple® y App Store® son marcas o marcas registradas de Apple Inc.

Atención al cliente

Registro

Debe registrar su dispositivo para poder recibir ayuda con cualquier pregunta o problema que tenga. Puede registrar su dispositivo en **www.karcher-register.com** si se encuentra en los EE. UU., **www.karcher/ca** si se encuentra en Canadá, o **www.karcher.com/mx** si se encuentra en México.

Garantía

Si tiene una reclamación de garantía, puede contactar al servicio de atención al cliente. Consulte la información de contacto que se indica a continuación para EE.UU., Canadá o México. DEBE proporcionar su comprobante de compra para presentar una reclamación de garantía por correo electrónico, teléfono o fax.

Servicio al cliente en EE.UU.

Puede comunicarse con nuestro departamento de Atención al Cliente por teléfono al **1-800-537-4129** o en la página web **www.karcher.com/us**.

Atención al cliente en Canadá

Puede comunicarse con nuestro departamento de Atención al Cliente por teléfono al **1-800-465-4980** o en la página web **www.karcher.com/ca**.

Servicio al cliente en México

Puede comunicarse con nuestro departamento de Atención al Cliente por teléfono al **01-800-024-13-13** o en la página web **www.karcher.com/mx**.

INTRUCCIONES DE SEGURIDAD

Niveles de peligro

⚠ PELIGRO

- Aviso de un peligro inminente que produce lesiones corporales graves o la muerte.

⚠ ADVERTENCIA

- Aviso de una posible situación peligrosa que puede producir lesiones corporales graves o la muerte.

⚠ PRECAUCIÓN

- Aviso de una posible situación peligrosa que puede producir lesiones corporales leves.

CUIDADO

- Aviso de una posible situación peligrosa que puede producir daños materiales.

INTRUCCIONES DE SEGURIDAD IMPORTANTES

Al utilizar el equipo, deben tenerse en cuenta todas las precauciones básicas de seguridad, entre las que se incluyen las siguientes:

⚠ PELIGRO

- Riesgo de asfixia. Mantenga la película del embalaje fuera del alcance de los niños.
- El servicio en atmósferas explosivas está prohibido.

⚠ ADVERTENCIA

- Leer todas las advertencias e instrucciones.
- Si no se siguen las advertencias e instrucciones, pueden ocasionarse choques eléctricos, incendios y/o lesiones graves.
- Para reducir el riesgo de lesiones, se debe llevar a cabo una supervi-

sión minuciosa si se utiliza cerca de niños.

- Es necesario saber cómo detener el producto y descargar la presión rápidamente. Es necesario familiarizarse completamente con los controles.
- Evite cualquier despiste, no pierda la concentración en su trabajo y aplique el sentido común al usar el dispositivo. No use el dispositivo si está cansado o bajo la influencia de las drogas, el alcohol o cualquier medicación. Cualquier instante de falta de atención mientras usa el dispositivo puede generar un serio riesgo de lesión.
- Mantenga alejados a los niños y a cualquier acompañante mientras usa herramientas eléctricas. Las distracciones pueden hacer que pierda el control.
- No intente llegar demasiado lejos. Mantenga los pies bien colocados y el equilibrio en todo momento. Así tendrá un mayor control sobre la herramienta eléctrica en situaciones inesperadas.
- Realice el mantenimiento del dispositivo y los accesorios. Compruebe si hay cualquier atasco o desalineamiento en las piezas móviles, ruptura en las piezas o cualquier otra condición que pueda afectar al funcionamiento del dispositivo. Si el dispositivo está dañado, repárelo antes de usarlo. El mantenimiento deficiente de los dispositivos es una causa frecuente de numerosos accidentes.
- Este producto se suministra con un interruptor de circuito por falla a tierra montado en el conector del cable de alimentación. Si fuese necesario sustituir el conector o el cable, deben utilizarse únicamente piezas de repuesto idénticas.
- Si se realiza una conexión a un sistema de alimentación de agua potable, el sistema debe estar protegido contra reflujo.

⚠ ADVERTENCIA

- ¡Alta presión! Riesgo de inyección o lesiones: mantenerse alejado de la boquilla. No dirigir el chorro de descarga hacia personas o animales. El equipo puede provocar lesiones graves si el spray penetra la piel. No apuntar con la pistola a nadie ni a ninguna parte del cuerpo. En caso de que penetre, se debe acudir inmediatamente al médico.
- Los chorros de alta presión pueden ser peligrosos si no se usan adecuadamente. No dirigir el chorro hacia personas, animales, dispositivos eléctricos o hacia la unidad.
- Este equipo es capaz de generar alta presión (consultar los valores en el capítulo Datos técnicos). Para evitar roturas y lesiones, no utilizar este equipo con componentes cuyos valores se encuentren por debajo de estos (incluido pero no limitado a pistolas pulverizadoras, mangueras y conexiones de mangueras).
- Usar gafas de protección.
- Antes realizar reparaciones, limpiar el equipo o retirar cualquier pieza, se debe apagar la alimentación, extraer el conector y descargar la presión.

⚠ ADVERTENCIA

- Riesgo de explosión: no pulverizar líquidos inflamables.
- No utilizar ácido, sustancias alcalinas, disolventes o cualquier otro material o líquido tóxico o inflamable en este equipo. Estos productos

pueden causar lesiones físicas al operario y daños irreversibles en el equipo.

⚠ ADVERTENCIA

- Riesgo de electrocución: inspeccionar el cable antes de usarlo. No utilizar el cable si presenta daños.
- Mantener todas las conexiones secas y alejadas del suelo.
- No manipular el conector con las manos mojadas.
- No pulverizar el spray sobre aparatos eléctricos y cables.
- No utilizar un alargador con este producto.
- Conectar el equipo únicamente a un circuito derivado individual.

⚠ PRECAUCIÓN

- La pistola ejerce fuerza hacia atrás, por lo que se debe sostener con ambas manos.
- El cierre de seguridad de la pistola pulverizadora evita la activación accidental del spray. Esta función de seguridad NO bloquea el spray en la posición de ENCENDIDO.

CUIDADO

- Este equipo ha sido diseñado para su uso con los detergentes de limpieza recomendados por el fabricante. La utilización de otros detergentes podrá afectar al funcionamiento del equipo y anular la garantía.

INTRUCCIONES DE PUESTA A TIERRA

- Este equipo debe estar puesto a tierra. En caso de un fallo de funcionamiento o avería, la conexión a tierra proporciona un camino de menor resistencia para que la corriente eléctrica reduzca el peligro de choque eléctrico.
- Este equipo está equipado con un cable que tiene un conductor de puesta a tierra y un conector de puesta a tierra.
- El conector debe estar conectado a una toma de tierra adecuada que esté instalada y puesta a tierra correctamente conforme a todas las normativas locales.

ADVERTENCIA:

- Una conexión indebida del conductor de tierra del equipo puede provocar peligro de choques eléctricos.
- Ponerse en contacto con un electricista o un representante del servicio de postventa si hay dudas sobre como poner a tierra correctamente la toma de corriente.
- No modificar el conector suministrado con el equipo.
- Si el conector no coincide con la toma de corriente, el electricista debe instalar una toma de corriente adecuada.
- No utilice ningún tipo de adaptador con este producto.

PROTECCIÓN DEL INTERRUPTOR DE CIRCUITO POR FALLA A TIERRA

Este equipo se suministra con un interruptor de circuito por falla a tierra (GFCI) montado en el conector del cable de alimentación para tu protección. La Comisión de Seguridad de Productos para el Consumidor recomienda que pruebe todos los GFCI una vez al mes. Dado que la frecuencia de uso de la limpiador de alta presiòn varía, recomendamos que pruebe el GFCI como parte de su procedimiento de arranque cada que use su limpiador de presión. Es posible que deba reiniciarse antes de trabajar con la limpiadora de alta presión. Para aprender cómo realizar

la prueba GFCI y cómo restablecerla, visite http://www.karcher-help.com y busque GFCI para obtener más instrucciones.
No usar si el test anterior da error.

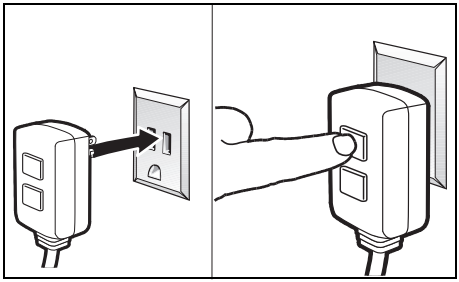

Nota: El aspecto actual del interruptor de circuito de avería por puesta a tierra puede ser distinto al de la ilustración.

ALIMENTACIÓN DE AGUA (solo agua fría)

⚠ PRECAUCIÓN

Al conectar la entrada de agua a la red de alimentación de agua se debe tener en cuenta la normativa local de la compañía de agua. En algunas zonas, la unidad no puede conectarse directamente a la alimentación pública de agua potable. Esto es para garantizar que no haya retroalimentación de sustancias químicas en la alimentación de agua. Sin embargo, se permite una conexión directa mediante un tanque receptor o un desconector, por ejemplo. La suciedad en el agua de alimentación deteriora la unidad. Para evitar este riesgo, recomendamos utilizar un filtro de agua.

- No utilizar nunca la limpiadora a presión para extraer agua contaminada con disolventes; p. ej. diluyentes de pintura, gasolina, aceite, etc.
- Evitar siempre que los residuos entren en la unidad utilizando una fuente de agua limpia.

Responsabilidad del propietario/usuario

El propietario y/o el usuario deben haber comprendido las instrucciones de funcionamiento y las advertencias del fabricante antes de utilizar la limpiadora a presión.
Deben resaltarse y comprenderse los avisos de advertencia.
Si el operario no sabe inglés, el comprador/propietario deberá leer y comentar las instrucciones y las advertencias del fabricante con el operario en la lengua materna de este, asegurándose de que comprende todo el contenido.
El propietario y/o el usuario deberá analizar y guardar las instrucciones del fabricante para poder consultarlas en un futuro.

Uso previsto

¡Solo para uso doméstico!
La limpiadora de alta presión está diseñada para la limpieza de máquinas, vehículos, edificios, herramientas, fachadas, terrazas, equipos para el jardín, etc. con un chorro de agua de alta presión.

Accesorios y recambios

Utilice únicamente accesorios y recambios originales, estos garantizan un servicio seguro y fiable del equipo. Encontrará información sobre los accesorios y recambios en *www.kaercher.com*.

Volumen de suministro

El volumen de suministro del equipo se muestra en el embalaje. Compruebe la integridad del volumen de suministro durante el desembalaje. Póngase en contacto con su distribuidor si faltan accesorios o en caso de daños de transporte.

Descripción del equipo

En este manual de instrucciones se describe el equipamiento máximo.

Existen diferencias en el alcance del suministro según el modelo (véase el embalaje).

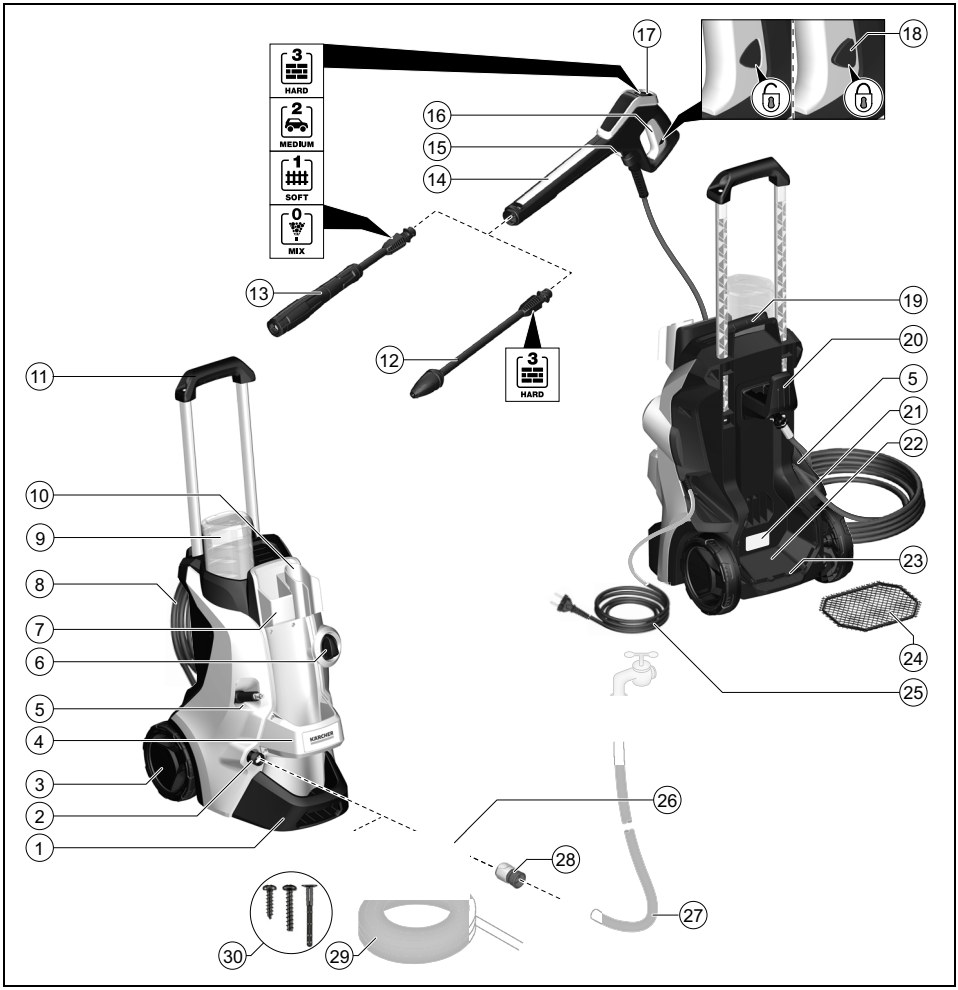

① Base con asa de transporte
② Conexión de agua con tamiz integrado
③ Rueda de transporte
④ Chapa
⑤ Guía de mangueras
⑥ Interruptor del equipo «0/OFF»/«I/ON»
⑦ Almacenaje para tubos pulverizadores
⑧ Manguera de alta presión
⑨ *Botella de detergente Plug 'n' Clean
⑩ Almacenaje/posición de estacionamiento para la pistola de alta presión
⑪ Asa de transporte, extraíble
⑫ Tubo pulverizador Power Control con boquilla turbo: para contaminación incrustada, nivel de presión: HARD
⑬ Tubo pulverizador Vario Power Power Control para tareas de lim-

pieza habituales, niveles de presión: HARD/MEDIUM/SOFT/MIX

⑭ Pistola de alta presión Power Control

⑮ Tecla para separar la manguera de alta presión de la pistola de alta presión

⑯ Palanca de pistola de alta presión

⑰ Indicador de presión (0-MIX/1-SOFT/2-MEDIUM/3-HARD)

⑱ Cierre de la pistola de alta presión

⑲ Asa de transporte

⑳ Portamangueras

㉑ Placa de características

㉒ Compartimento para accesorios

㉓ Ganchos para la fijación de red

㉔ Red para compartimento para accesorios

㉕ Cable de conexión de red con conector de red

㉖ Acoplamiento de la conexión de agua

㉗ **Manguera de riego (reforzada con tela, diámetro de al menos 1/2 pulgadas (13 mm), longitud de al menos 7,5 m)

㉘ Conector para manguera de riego

㉙ **Manguera de aspiración KÄRCHER para alimentación de agua de recipientes abiertos (n.º de referencia 2.643-100.0)

㉚ Tornillos y tacos suministrados

* opcional, ** necesaria de manera adicional

Tornillos y tacos suministrados

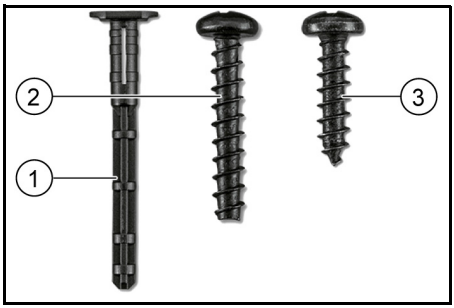

① Tacos para base (2 uds.)

② Tornillo M 4x22 (2 uds.)

③ Tornillo M 4x16 (10 uds.)

Dispositivos de seguridad

⚠ PRECAUCIÓN

Dispositivo de seguridad faltantes o modificados

Los dispositivos de seguridad velan por su seguridad.

Nunca modifique ni manipule los dispositivos de seguridad.

Interruptor del equipo

El interruptor del equipo impide el funcionamiento involuntario del equipo.

Cierre de la pistola de alta presión

El cierre bloquea la palanca de la pistola de alta presión y evita el arranque involuntario del equipo.

Función de parada automática

Cuando se suelta la palanca de la pistola de alta presión, el interruptor de presión desconecta la bomba y se para el chorro de alta presión. Al presionar la palanca, vuelve a conectarse la bomba.

Guardamotor

En caso de un elevado consumo de corriente, el guardamotor desconecta el equipo.

Montaje

Prepare los tornillos suministrados y el atornillador adecuado.
Antes de la puesta en funcionamiento, monte en el equipo las piezas que se suministran sueltas.

Montaje de las ruedas

1. Insertar las ruedas.

Nota

Prestar atención a la alineación del agujero.

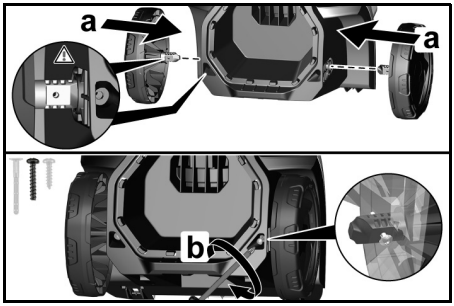

2. Asegurar las ruedas con 1 tornillo cada una.

Montaje de la base

1. Insertar la base.

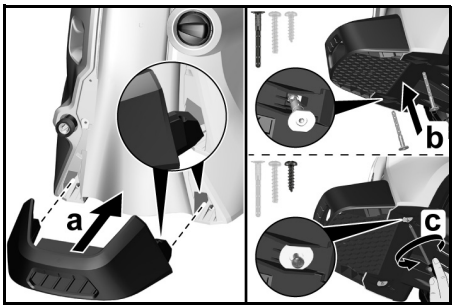

2. Insertar los 2 tacos en los agujeros hasta el tope.
3. Asegurar la base con 2 tornillos.

Montaje del almacenaje para los tubos pulverizadores

1. Enganchar el almacenaje para los tubos pulverizadores.
2. Asegurar el almacenaje con 2 tornillos.

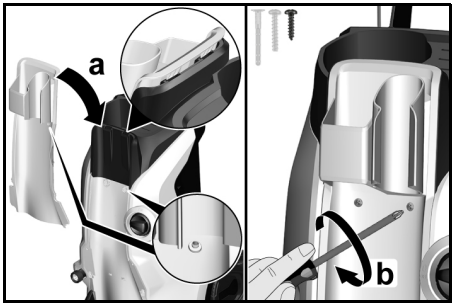

3. Asegurar la chapa con 4 tornillos.

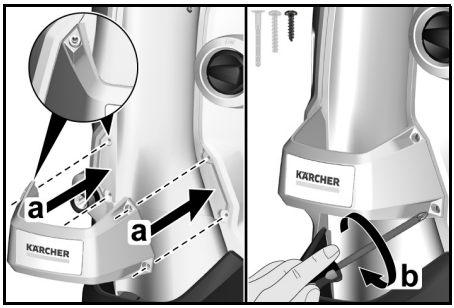

Montaje del asa de transporte

1. Coloque el asa de transporte.

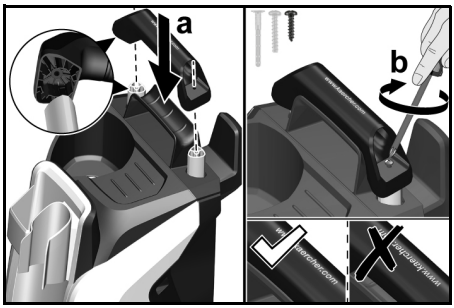

2. Asegurar el asa de transporte con 2 tornillos.

Montaje de la red adicional

1. Enganchar la red adicional en los ganchos.

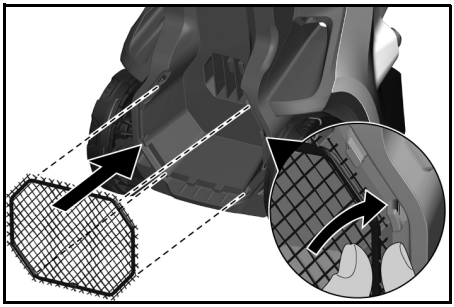

Colocación de la manguera de alta presión a través de la guía de mangueras

1. Introducir la manguera de alta presión desde atrás a través de la guía de mangueras.

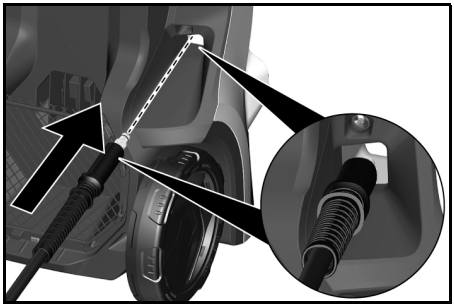

Montaje del acoplamiento de la conexión de agua

1. Enrosque el acoplamiento de la conexión de agua en dicha conexión del equipo.

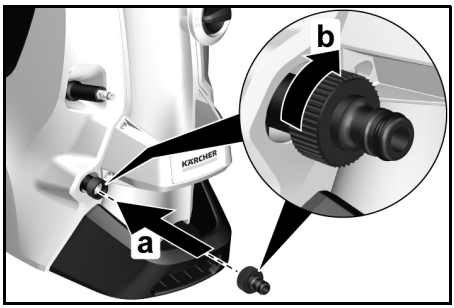

Puesta en funcionamiento

1. Colocar el equipo sobre una superficie plana.
2. Desenrollar la manguera de alta presión por completo y aflojar los posibles bucles y torceduras.
3. Tirar de la manguera de alta presión completamente hacia delante a través de la guía de mangueras.
4. Conectar la manguera de alta presión en la pistola de alta presión hasta que encaje de manera audible.

Nota

Preste atención a que el inyector esté correctamente alineado.

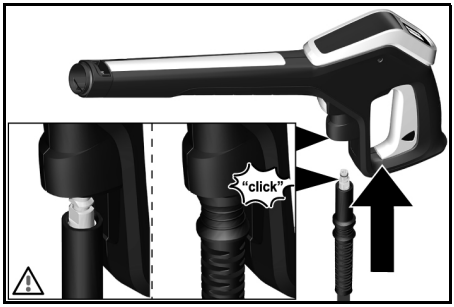

5. Tirar de la manguera de alta presión para comprobar que la conexión es segura.
6. Conectar el conector de red en un enchufe.

Alimentación de agua

Para consultar los valores de conexión, véase la placa de características o el apartado *Datos técnicos*.
Respete las normas de la empresa de suministro de agua.

Conexión al conducto de agua

CUIDADO

Acoplamiento de mangueras con Aquastop en la conexión de agua del equipo

Daños en la bomba

Nunca use un acoplamiento de mangueras con Aquastop en la conexión de agua del equipo.
Puede usar un acoplamiento Aquastop en el grifo de agua.

1. Inserte la manguera de riego en el acoplamiento de la conexión de agua.
2. Conecte la manguera de riego al conducto de agua.
3. Abra el grifo de agua por completo.

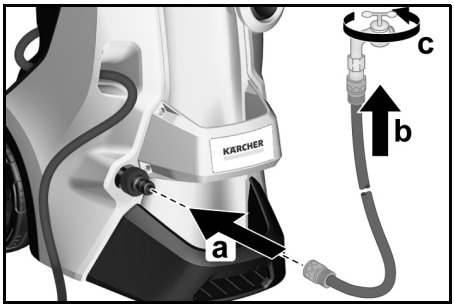

Aspiración de agua de recipientes abiertos

Esta limpiadora de alta presión equipada con la manguera de aspiración de KÄRCHER con válvula de retención (accesorio especial, referencia de pedido 2.643-100), está diseñada para aspirar agua de superficie, p. ej., de bidones de recogida de agua de lluvia o estanques (vea la altura de aspiración máxima en el capítulo *Datos técnicos*).
Durante el servicio de aspiración, no se requiere el acoplamiento de la conexión de agua.

1. Llene la manguera de aspiración de agua.
2. Enrosque la manguera de aspiración en la conexión de agua del equipo y cuélguela en una fuente de agua (por ejemplo, un bidón de recogida de agua de lluvia).

Purga del equipo

1. Conecte el equipo con «I/ON».
2. Desbloquee la palanca de la pistola de alta presión.
3. Presione la palanca de la pistola de alta presión.
   El equipo se conecta.
4. Deje el equipo en marcha durante un máximo de 2 minutos hasta que el agua salga sin burbujas de la pistola de alta presión.
5. Suelte la palanca de la pistola de alta presión.
6. Bloquee la palanca de la pistola de alta presión.

Funcionamiento

CUIDADO

Marcha en vacío de la bomba
Daños en el equipo
Si el equipo no genera ninguna presión en un intervalo de 2 minutos, desconéctelo y proceda conforme a las instrucciones del apartado *Ayuda en caso de avería*.

Power Control System

El indicador de presión en la pistola de alta presión muestra el nivel de presión establecido actualmente para el servicio con un tubo pulverizador Power Control.

Nota

La sensibilidad de los materiales puede variar mucho según la antigüedad y el estado. Por lo tanto, las recomendaciones no tienen carácter vinculante.

Nota

El indicador de presión no es relevante para el servicio con limpiador de superficies y con otros accesorios.

Indicación	Nivel de presión	Recomendado, p. ej., para
3 HARD	HARD	Terrazas de baldosas hechas de adoquines u hormigón lavado, asfalto, superficies de metal, utensilios de jardín (carretilla, pala, etc.)
2 MEDIUM	MEDIUM	Automóviles/motocicletas, superficies de ladrillo, paredes enlucidas, muebles de plástico
1 SOFT	SOFT	Superficies de madera, bicicletas, superficies de piedra arenisca, muebles de mimbre
0 MIX	MIX	Funcionamiento con detergente

Funcionamiento con alta presión

CUIDADO

Daños en superficies pintadas o delicadas

Las superficies resultan dañadas si no se mantiene la suficiente distancia con la boquilla de pulverizado o si se selecciona un tubo pulverizador inadecuado.

Mantenga una distancia con la boquilla de pulverizado de al menos 30 cm al limpiar superficies pintadas.

No utilice la boquilla turbo para limpiar llantas de vehículos, pinturas ni superficies delicadas, como la madera.

1. Insertar un tubo pulverizador en la pistola de alta presión y fijarlo girándolo 90°.

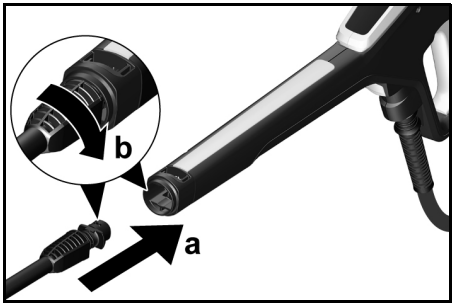

2. Conectar el equipo («I/ON»).
3. Desbloquear la palanca de la pistola de alta presión.
4. Presionar la palanca de la pistola de alta presión.
   El equipo se conecta.
5. Girar el tubo pulverizador Vario Power Power Control hasta que el nivel de presión necesario se muestre en el indicador de presión.

Funcionamiento con detergente

⚠ PELIGRO

Inobservancia de la hoja de datos de seguridad

Problemas de salud graves por un uso inadecuado del detergente

Observe la hoja de datos de seguridad del fabricante de detergentes, especialmente las indicaciones sobre equipos de protección personal.

Nota

El detergente solo se puede añadir al utilizar baja presión.

Nota

Para el funcionamiento con detergente, se requiere una botella de detergente Plug ‘n’ Clean. Los detergentes de KÄRCHER pueden adquirirse en botellas de detergente Plug ‘n’ Clean listas para su uso.

1. Retire la tapa de la botella de detergente Plug ‘n’ Clean.

2. Presione la botella de detergente con la abertura hacia abajo en la conexión para el detergente Plug ‘n’ Clean.

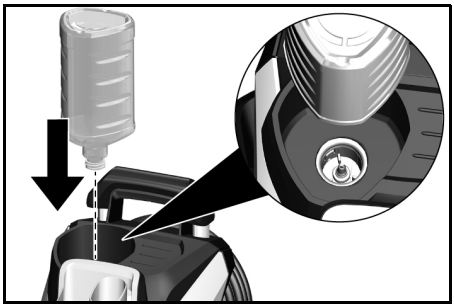

3. Use el tubo pulverizador Vario Power.
4. Gire el tubo pulverizador en dirección a «MIX» hasta que se muestre «MIX» en la pistola de alta presión. Durante el funcionamiento, se añade la solución de detergente al chorro de agua.

Métodos de limpieza recomendados

1. Pulverizar poco detergente sobre la superficie seca y dejar que actúe (no secar).
2. Lavar la suciedad desprendida con el chorro de alta presión.

Tras el funcionamiento con detergente

1. Extraer la botella de detergente Plug ‘n’ Clean del alojamiento y cerrarla con la tapa.
2. Colocar la botella de detergente en el alojamiento con la tapa hacia arriba para su almacenaje.
3. Enjuagar el equipo con agua limpia durante unos 30 segundos.

Interrupción del servicio

1. Suelte la palanca de la pistola de alta presión.
   Al soltar la palanca, el equipo se desconecta. Se mantiene la alta presión en el sistema.
2. Bloquee la palanca de la pistola de alta presión.

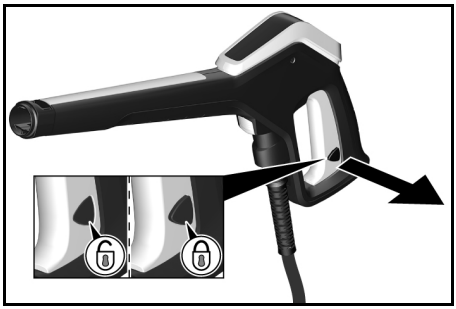

3. Coloque la pistola de alta presión con el tubo pulverizador en la posición de estacionamiento.
4. Desconecte el equipo con «0/OFF» durante las pausas de trabajo de más de 5 minutos.

Finalización del funcionamiento

⚠ PRECAUCIÓN

Presión en el sistema

Lesiones por la salida incontrolada de agua a alta presión

Desconecte la manguera de alta presión de la pistola de alta presión o del equipo únicamente cuando no haya ninguna presión en el sistema.

1. Suelte la palanca de la pistola de alta presión.
2. Cierre el grifo de agua.
3. Presione la palanca de la pistola de alta presión durante 30 segundos. Se elimina toda la presión que queda en el sistema.
4. Suelte la palanca de la pistola de alta presión.
5. Bloquee la palanca de la pistola de alta presión.
6. Desconecte el equipo de la alimentación de agua.
7. Desconecte el equipo con «0/OFF».
8. Desconectar el conector de red del enchufe.

Transporte

⚠ PRECAUCIÓN

Inobservancia del peso

Peligro de lesiones y daños

Tenga en cuenta el peso del equipo durante el transporte.

Trasporte del equipo

1. Levante y transporte el equipo agarrándolo por las asas de transporte.

Arrastre del equipo

1. Extraiga el asa de transporte hasta que encaje de forma audible.
2. Tire del equipo utilizando el asa de transporte.

Transporte del equipo en vehículo

1. Antes de transportar el equipo en posición horizontal, extraiga la botella de detergente Plug ‘n’ Clean del alojamiento y ciérrela con la tapa.
2. Asegure el equipo para evitar que se desplace o vuelque.

Almacenamiento

⚠ PRECAUCIÓN

Inobservancia del peso

Peligro de lesiones y daños

Tenga en cuenta el peso del equipo para su almacenamiento.

Almacenaje del equipo

1. Deposite el equipo sobre una superficie plana.
2. Desconecte el tubo pulverizador de la pistola de alta presión.
3. Pulse la tecla de separación de la pistola de alta presión y separe la manguera de alta presión de la pistola de alta presión.

CUIDADO

Daños en la manguera de alta presión

Daños en la manguera de alta presión por un sentido de giro incorrecto

Al enrollar la manguera, tenga en cuenta el sentido de giro del enrollador.

4. Guardar la manguera de alta presión en el equipo.
5. Guardar el cable de conexión de red y el accesorio en el equipo.

Tenga en cuenta las instrucciones adicionales si se va a almacenar el equipo durante un período de tiempo prolongado; véase el capítulo *Conservación y mantenimiento*.

Anticongelante

CUIDADO

Riesgo de helada

Los aparatos que no estén totalmente vacíos pueden destruirse con las heladas.

Vacíe el aparato y los accesorios por completo.

Proteja el aparato de las heladas.

Debe cumplirse los siguiente:

- El equipo está desconectado de la alimentación de agua.
- La pistola de alta presión está desconectada de la manguera de alta presión.

1. Conecte el equipo con «I/ON».
2. Espere 1 minuto como máximo hasta que ya no salga agua de la manguera de alta presión.
3. Desconecte el equipo.
4. Guarde el equipo con todos los accesorios en una sala protegida de heladas.

Conservación y mantenimiento

⚠ PELIGRO

Peligro de choques eléctricos

Lesiones al tocar piezas que conducen corriente

Desconecte el equipo.

Desconecte el conector de red.

El equipo no requiere mantenimiento, es decir, no es necesario llevar a cabo trabajos de mantenimiento de forma periódica.

Limpieza del tamiz de la conexión de agua

CUIDADO

Tamiz de la conexión de agua dañado

Daños en el equipo debido a agua sucia

Antes de colocarlo en la conexión de agua, compruebe si el tamiz presenta daños.

En caso necesario, limpie el tamiz de la conexión de agua.

1. Retire el acoplamiento de la conexión de agua.
2. Extraiga el tamiz con un alicate de boca plana.
3. Limpie el tamiz con agua corriente.

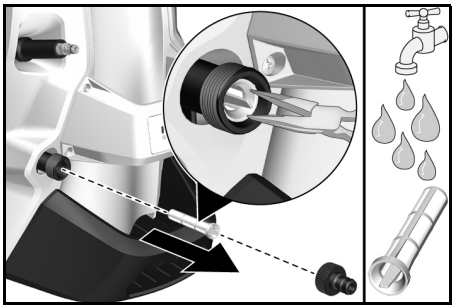

4. Coloque el tamiz en la conexión de agua.

Ayuda en caso de avería

A menudo, las causas de las averías son simples y pueden solucionarse con ayuda del siguiente resumen. En caso de duda o averías no mencionadas aquí, póngase en contacto con el servicio de posventa.

⚠ PELIGRO

Peligro de choques eléctricos

Lesiones al tocar piezas que conducen corriente

Desconecte el equipo.

Desconecte el conector de red.

El equipo no funciona

1. Presione la palanca de la pistola de alta presión.
   El equipo se conecta.
2. Compruebe si la tensión indicada en la placa de características coincide con la tensión de la fuente de corriente.
3. Compruebe si el cable de conexión de red presenta daños.
4. En caso de que el motor esté sobrecargado y el guardamotor esté activado:
   a Desconecte el equipo con «0/OFF».
   b Deje enfriar el equipo 1 hora.
   c Conecte el equipo con «I/ON» y vuelva a ponerlo en funcionamiento.
   En caso de que se repita la avería, solicite al servicio posventa que revise el equipo.

El equipo no funciona, el motor emite un zumbido

Caída de tensión debido a una corriente eléctrica demasiado baja o a la utilización de un cable de prolongación

1. Para la conexión, presione primero la palanca de la pistola de alta presión y, a continuación, conecte el equipo con «I/ON».

El equipo no genera presión

Entrada de agua insuficiente

1. Abra el grifo de agua por completo.
2. Compruebe que la entrada de agua cuenta con el volumen transportado suficiente.

El tamiz de la conexión de agua está sucio.

1. Extraer el tamiz de la conexión de agua con un alicate de boca plana.
2. Limpie el tamiz con agua corriente.

Hay aire en el equipo.

1. Purgue el equipo:
   a Conectar el equipo sin tubo pulverizador conectado durante un máximo de 2 minutos.
   b Presionar la pistola de alta presión y esperar hasta que el agua salga sin burbujas de la conexión de alta presión.
   c Conectar el tubo pulverizador.
   d Tener en cuenta la altura de aspiración máxima durante el servicio de aspiración (véase el capítulo *Datos técnicos*).

Fuertes variaciones de presión

1. Limpie la boquilla de alta presión:
   a Elimine la suciedad del taladro de boquilla con ayuda de una aguja.
   b Enjuague la boquilla de alta presión con agua desde la parte frontal.
2. Compruebe el volumen de entrada de agua.

Equipo no estanco

1. Desde un punto de vista técnico, el equipo puede presentar una pequeña falta de estanqueidad. En caso de que la falta de estanqueidad sea más grave, informe al servicio de posventa.

No se aspira el detergente

1. Use el tubo pulverizador Vario Power y gírelo hacia «MIX».
2. Comprobar si la botella de detergente Plug ‘n’ Clean está colocada con la abertura hacia abajo en la conexión para el detergente.

Datos técnicos

Conexión eléctrica		
Tensión	V	120
Fase	~	1
Frecuencia	Hz	60
Potencia conectada	A	13
Conexión de agua		
Presión de entrada (máx.)	MPa psi	1,2 175
Temperatura de entrada (máx.)	°C °F	40 104
Volumen de entrada (mín.)	l/min	8
Altura de aspiración (máx.)	m	0,5
Datos de potencia del equipo		
Presión de servicio	MPa psi	10,3 1500
Presión máx. admisible	MPa psi	13,1 1900
Volumen transportado, agua	l/min gpm	4,95 1.31
Volumen transportado máximo	l/min gpm	5,7 1.5
Volumen transportado, detergente	l/min	0,3

Reservado el derecho a realizar modificaciones.